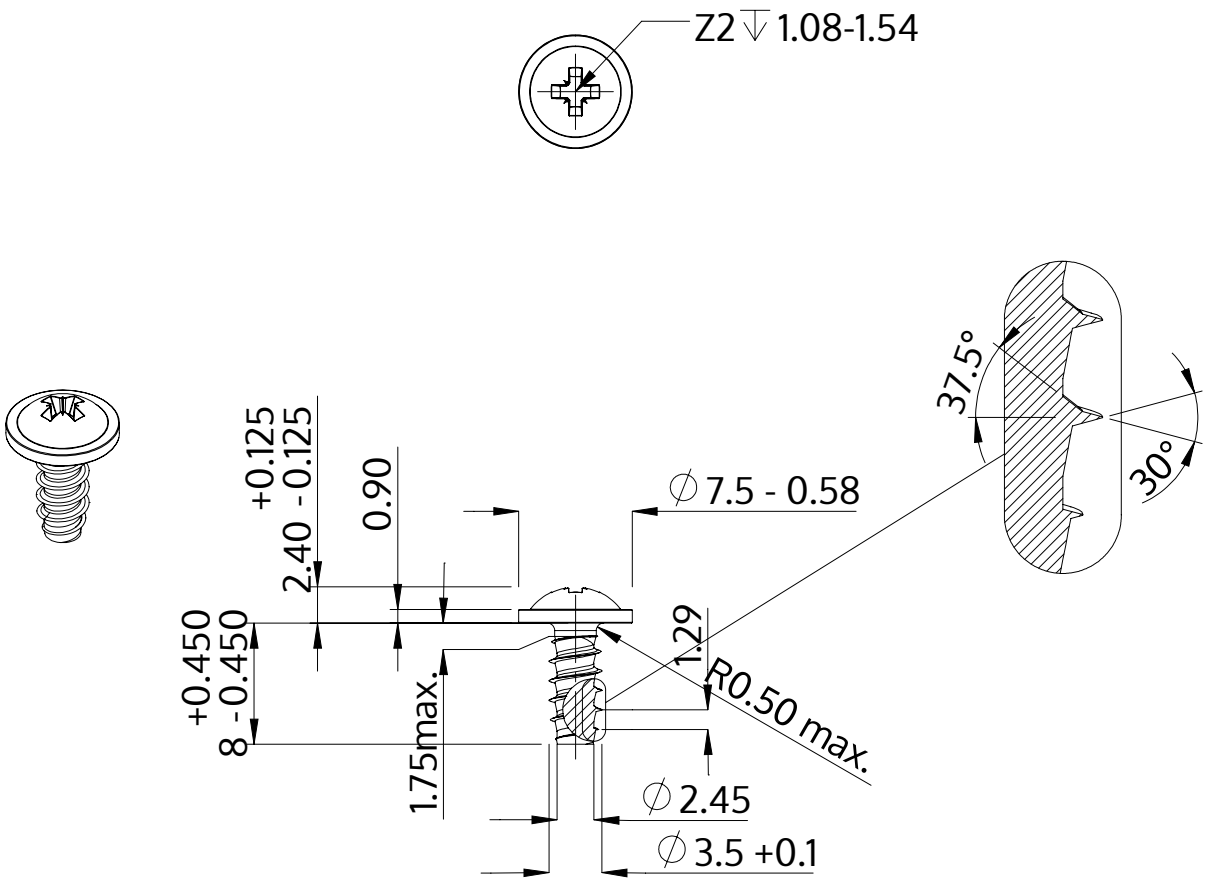

Descriere	STP21 3.5x8.0 - Z2
Material	oţel inoxidabil A2
Exterior	neacoperit, murat și pasivat
Greutate	0.807 kg / 1000 unități

SCREWERK	**STP210350080E**	
Desen metric A4	Scalarea None:1	2024-04