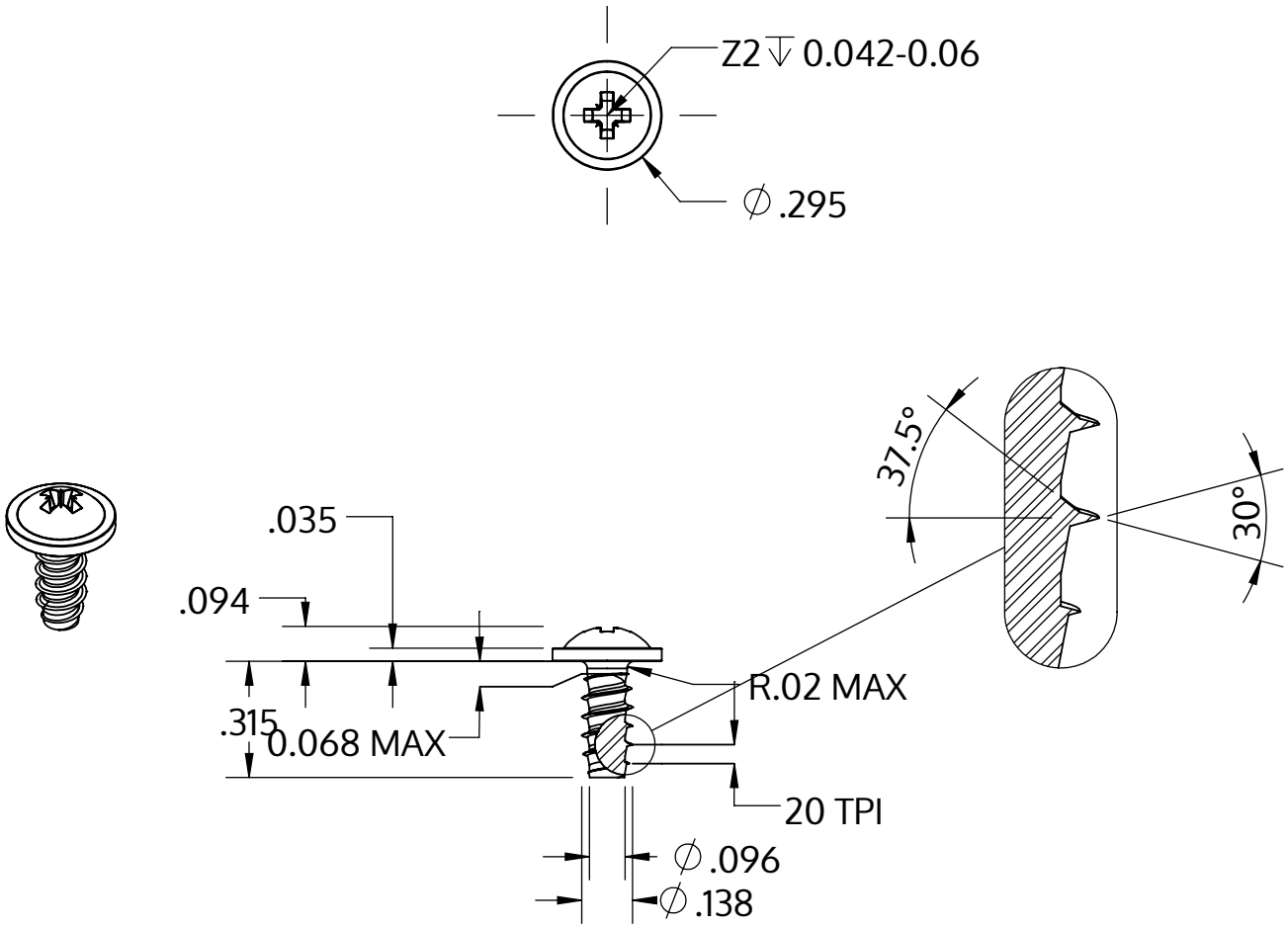


| | |
|---|---|
| Metric size | M3.5 x 1.29 mm |
| US size (converted) | #6-20 |
| | Tolerances [inch] |
| Length | +/- 0.017 |
| Head diameter | +0 / -0.022 |
| Head height | +/- 0.004 |
| Thread diameter | +0.003 / -0 |

| | |
|---|---|
| Beschreibung | STP21 3.5x8.0 - Z2 |
| Werkstoff | Stahl, vergütet |
| Oberfläche | ZnNi min. 5µm, schwarz passiviert, getempert, versiegelt |
| Gewicht | 0.807 kg / 1000 Stück |

| | | |
|---|---|---|
| SCREWERK | **STP210350080B** | |
| Zoll Zeichnung Größe A | Skalierung 2:1 | 2024-10 |