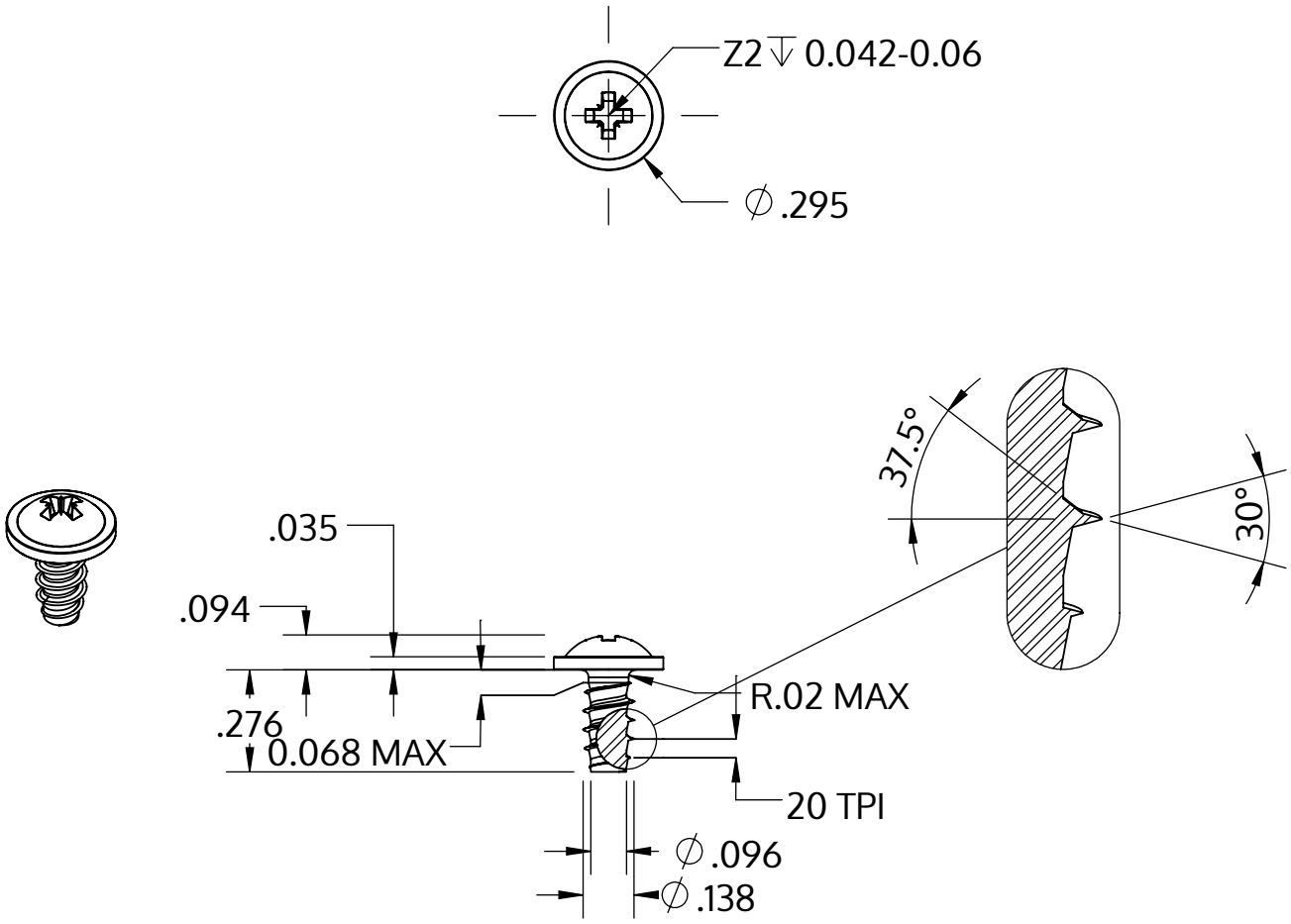

Metric size	M3.5 x 1.29 mm
US size (converted)	#6-20
	Tolerances [inch]
Length	+/- 0.017
Head diameter	+0 / -0.022
Head height	+/- 0.004
Thread diameter	+0.003 / -0

Описание	STP21 3.5x7.0 - Z2
Материал	сталь, упрочненная
Поверхность	ZnNi, черная пассивировка+отжиг+масло
Вес	0.759 kg / 1000 Штука

SCREWERK	**STP210350070B**	
_Zoll Zeichnung Größe A	Шкала 2:1	2024-10