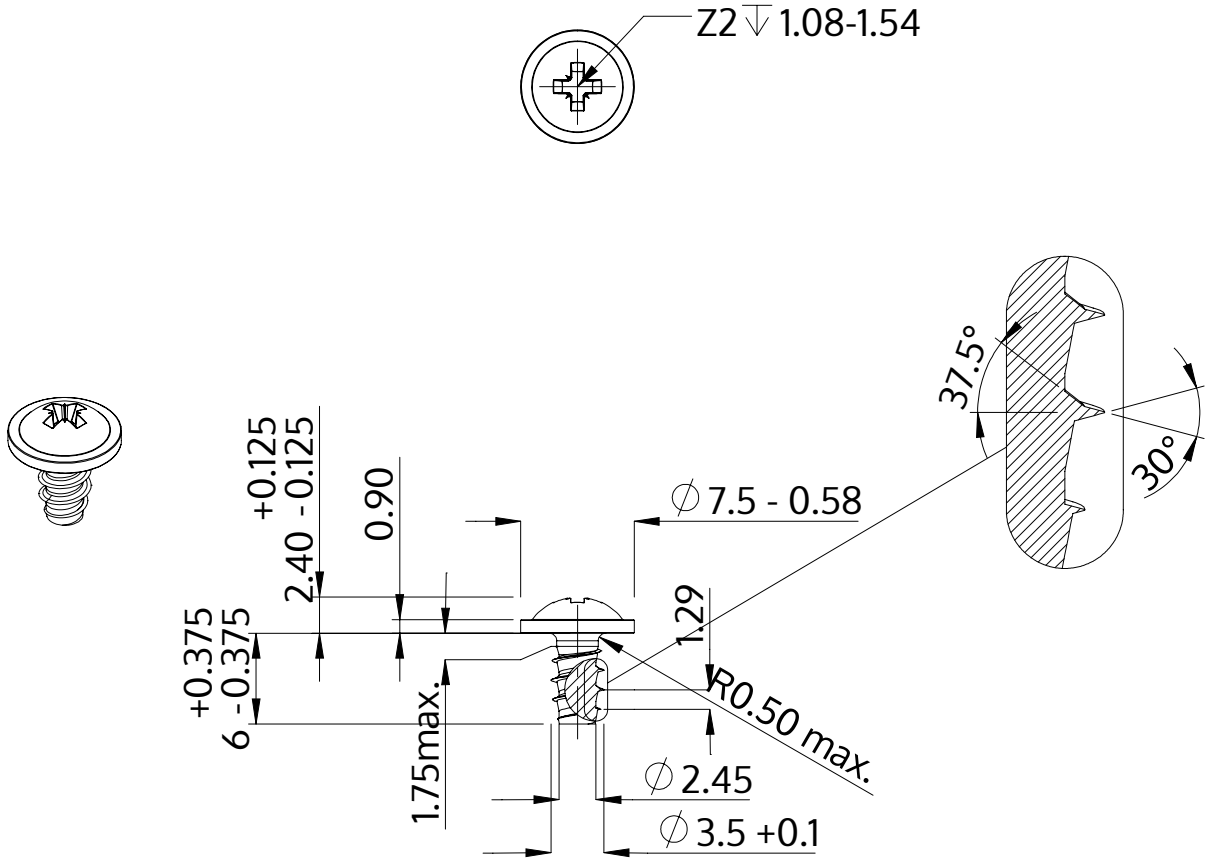

Описание	STP21 3.5x6.0 - Z2
Материал	Нержавеющая сталь A4
Поверхность	Светлый отжиг и пассивация
Вес	0.712 kg / 1000 Штука

SCREWERK	**STP210350060C**	
Метрический чертеж A4	Шкала 2:1	2024-10