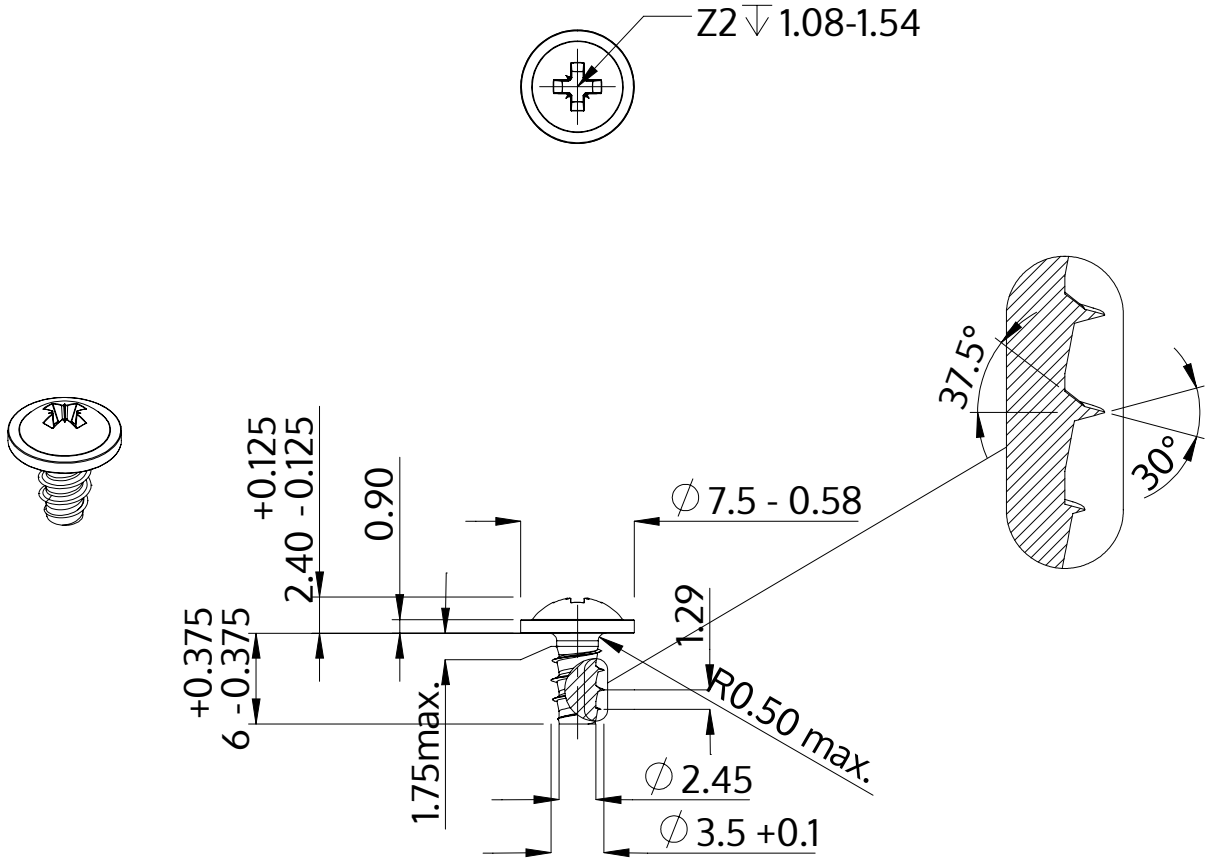

Beskrivelse	STP21 3.5x6.0 - Z2
Materiale	Ædelstål A4
Overflade	blank, bejdset og passiveret
Vægt	0.712 kg / 1000 stykke

SCREWERK	**STP210350060C**	
Metrisk tegning A4	Skalering 2:1	2024-10