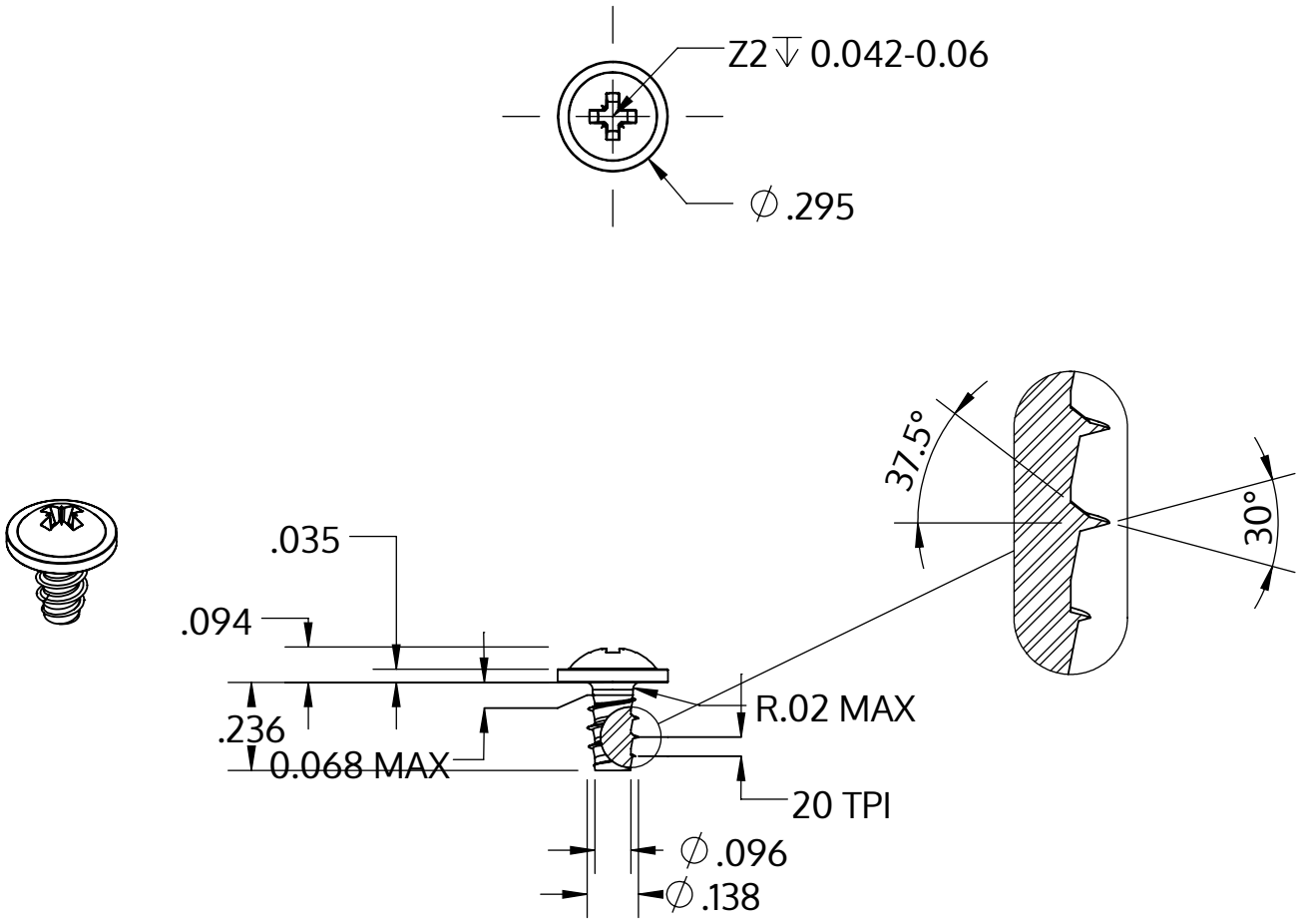

Metric size	M3.5 x 1.29 mm
US size (converted)	#6-20
	Tolerances [inch]
Length	+/- 0.014
Head diameter	+0 / -0.022
Head height	+/- 0.004
Thread diameter	+0.003 / -0

Descrizione	STP21 3.5x6.0 - Z2
Materiale	acciaio, temprato
Superficie	Placcato Zinco-Nichel, passivato nero, ricotto, sigillato
Peso	0.712 kg / 1000 pezzi

SCREWERK	**STP210350060B**	
_Zoll Zeichnung Größe A	Scala 2:1	2024-10