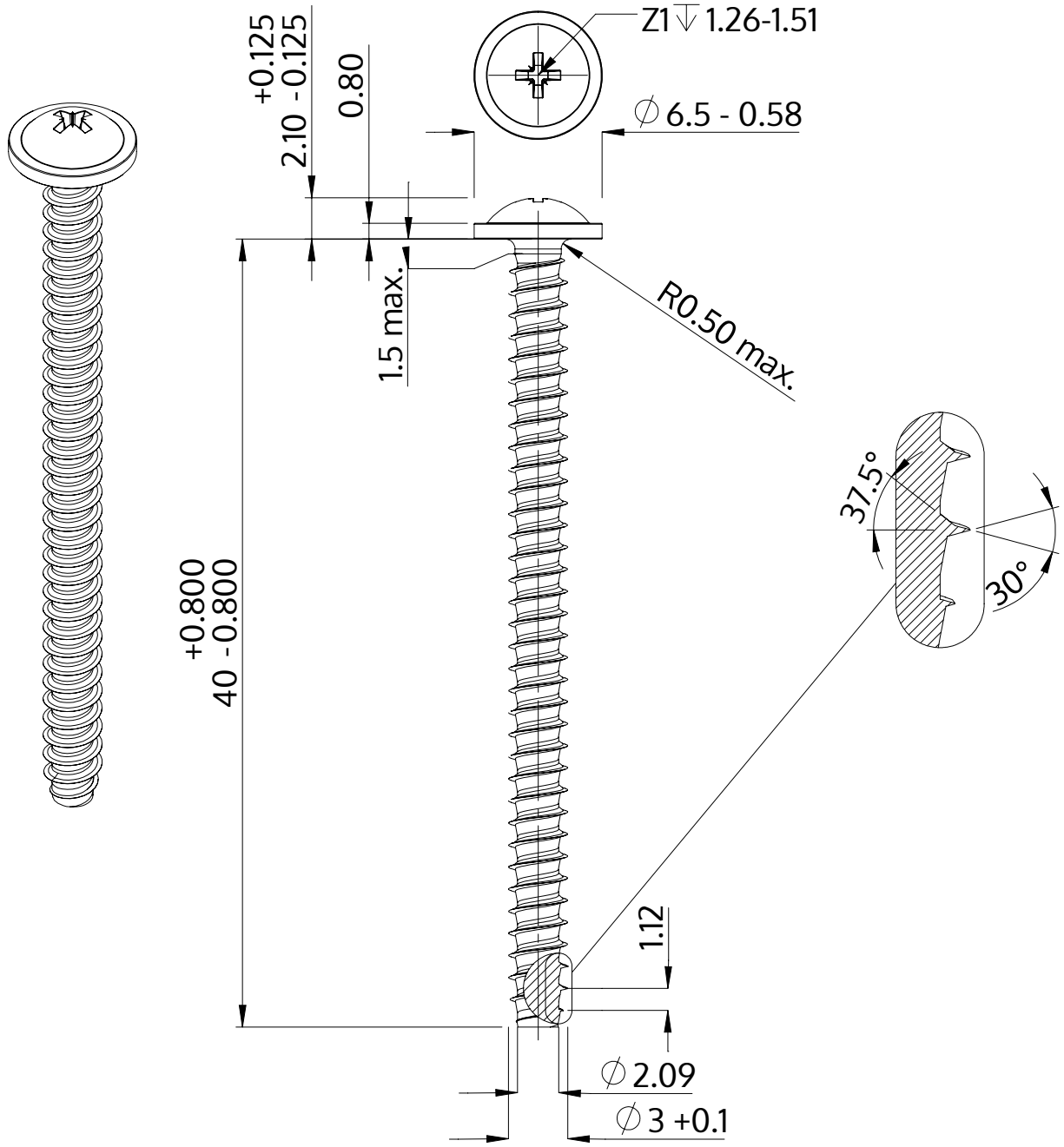

Descrição	STP21 3.0x40.0 - Z1
Material	aço, endurecido
Superfície	Zincado Niquelado Galvanizado, Passivado negro
Peso	1.635 kg / 1000 peças

SCREWERK	**STP210300400B**	
Desenho Métrico A4	Escala 3:1	2024-10