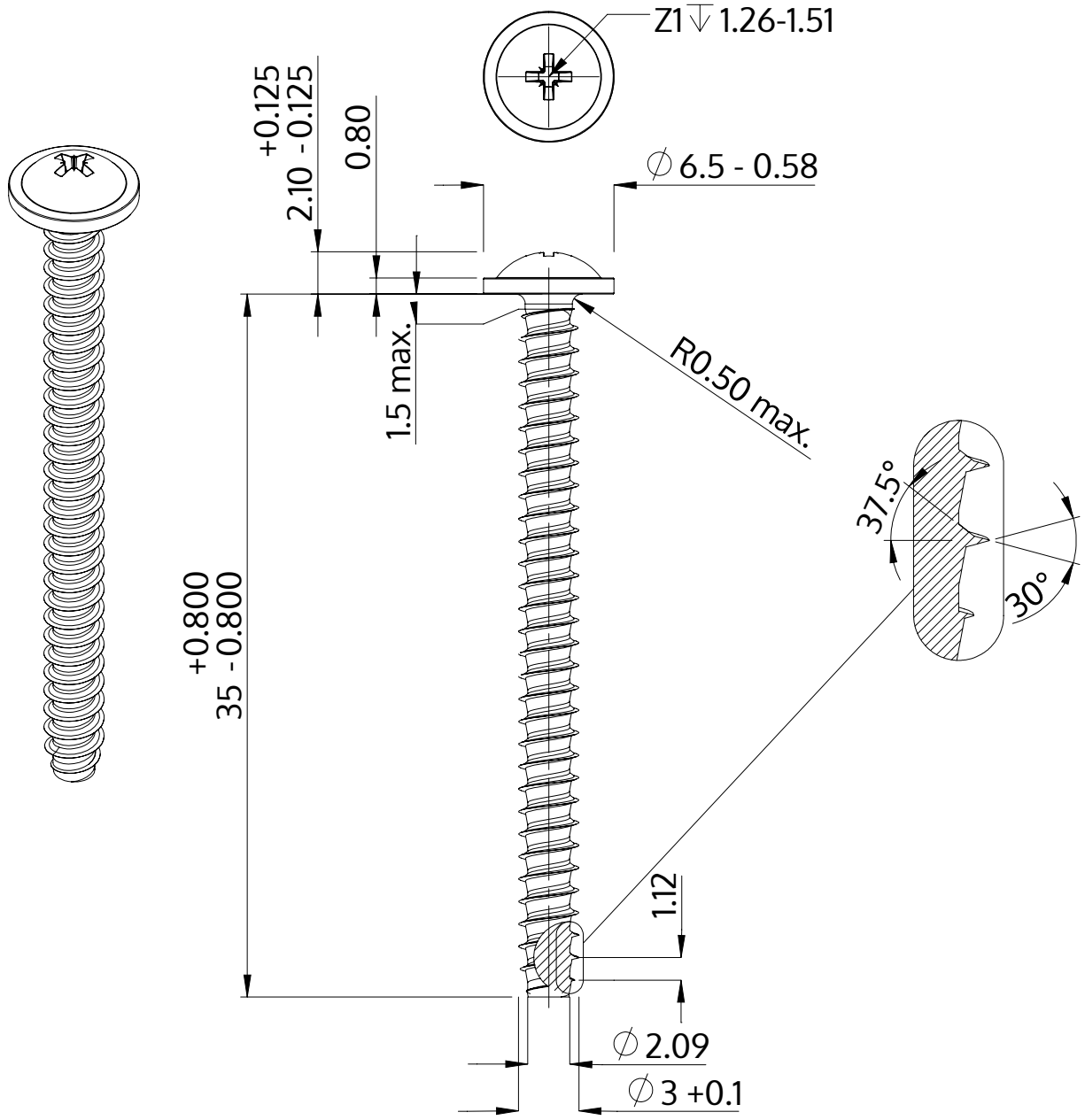

Descrizione	STP21 3.0x35.0 - Z1
Materiale	acciaio, temprato
Superficie	zincato 5-7 micron, ricotto, blu / trasparente passivato
Peso	1.465 kg / 1000 pezzi

SCREWERK	**STP210300350S**	
Disegno metrico A4	Scala 3:1	2024-10