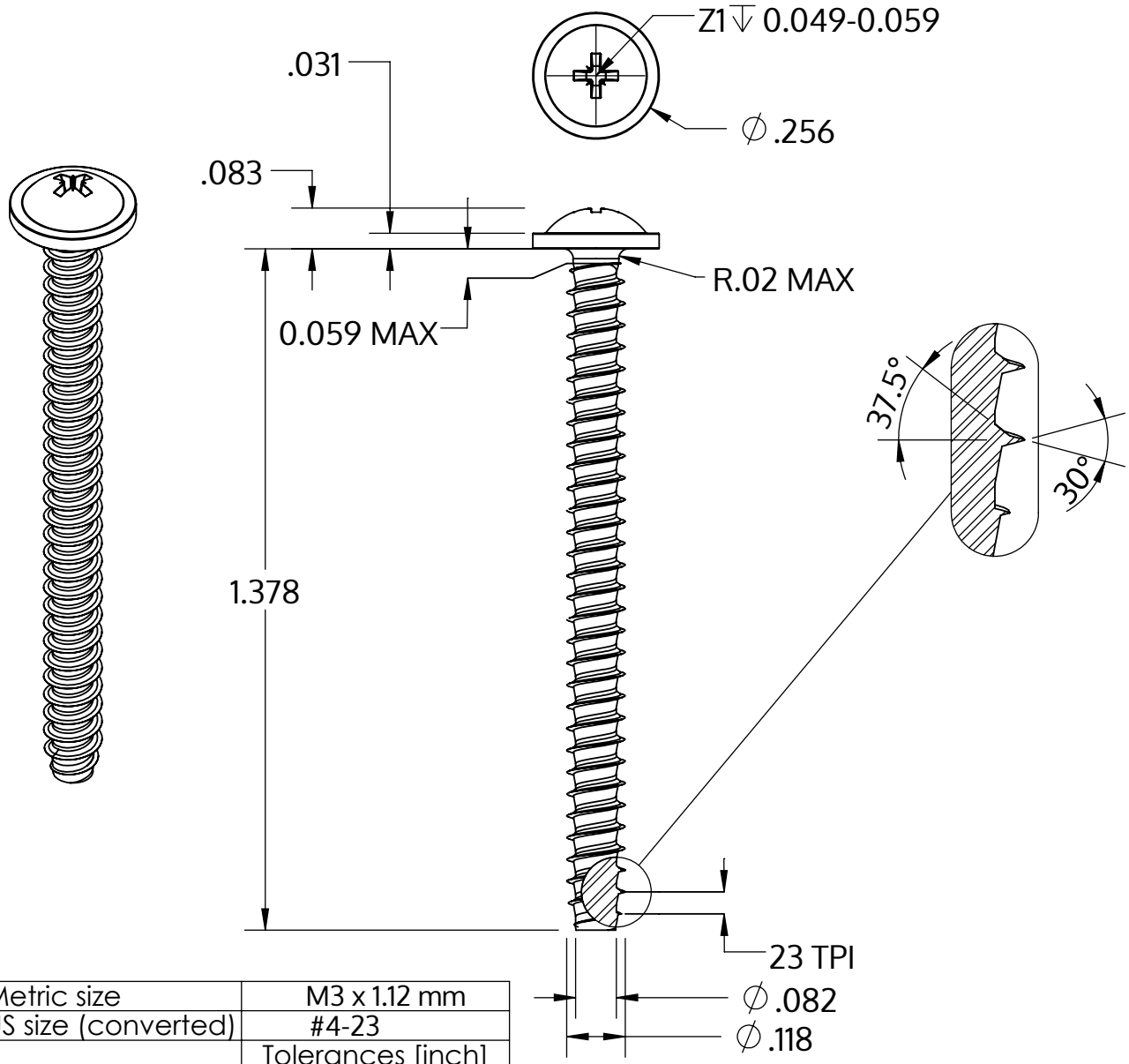

Metric size	M3 x 1.12 mm
US size (converted)	#4-23
	Tolerances [inch]
Length	+/- 0.031
Head diameter	+0 / -0.022
Head height	+/- 0.004
Thread diameter	+0.003 / -0

Descrizione	STP21 3.0x35.0 - Z1
Materiale	acciaio, temprato
Superficie	zincato 5-7 micron, ricotto, blu / trasparente passivato
Peso	1.465 kg / 1000 pezzi

SCREWERK	**STP210300350S**	
_Zoll Zeichnung Größe A	Scala 3:1	2024-10