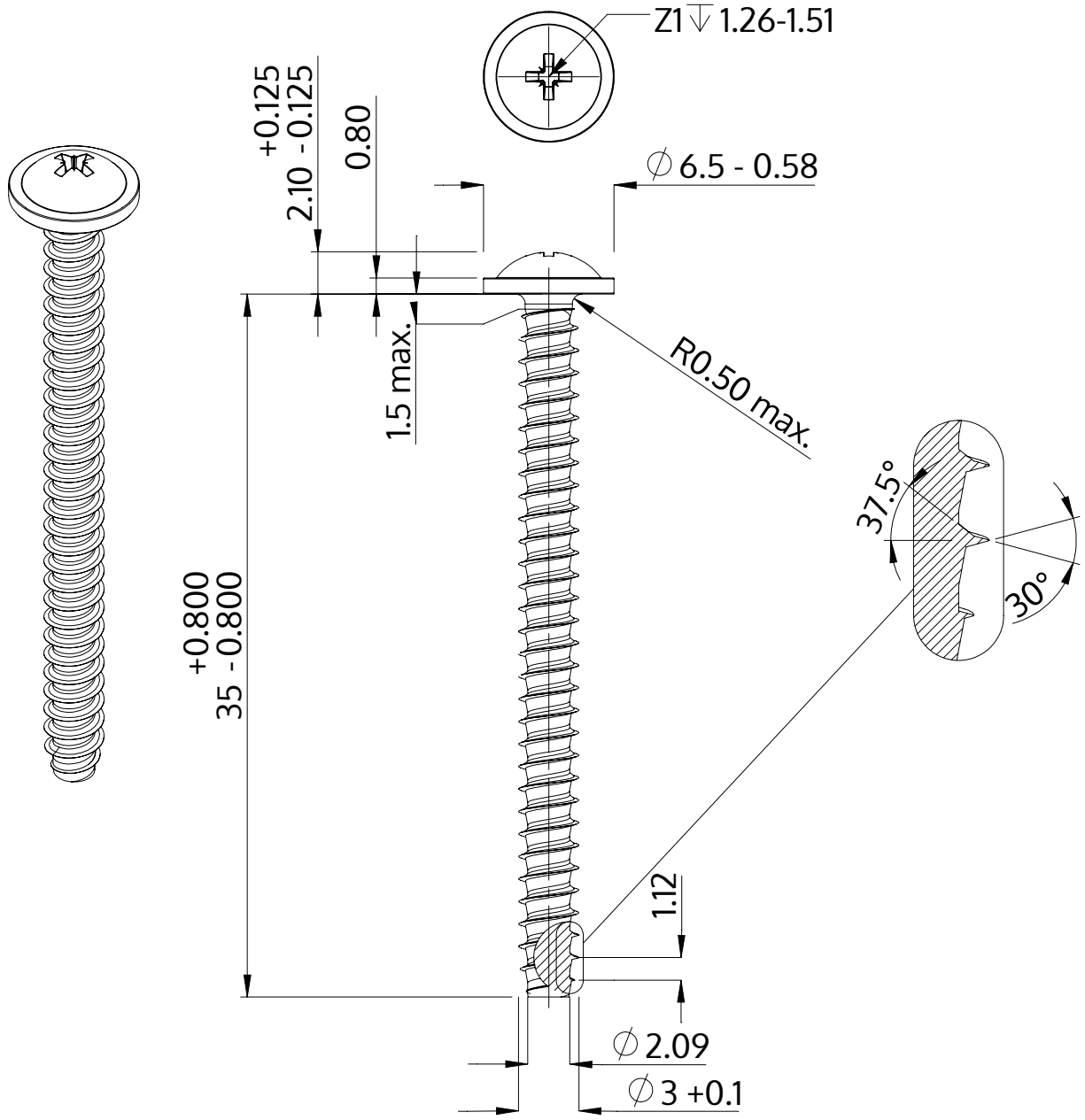

Beskrivelse	STP21 3.0x35.0 - Z1
Materiale	Stål, forædlet
Overflade	galvaniseret 5-7 µm, tempret, blå / transparent passiveret
Vægt	1.465 kg / 1000 stykke

SCREWERK	**STP210300350S**	
Metrisk tegning A4	Skalering 3:1	2024-10