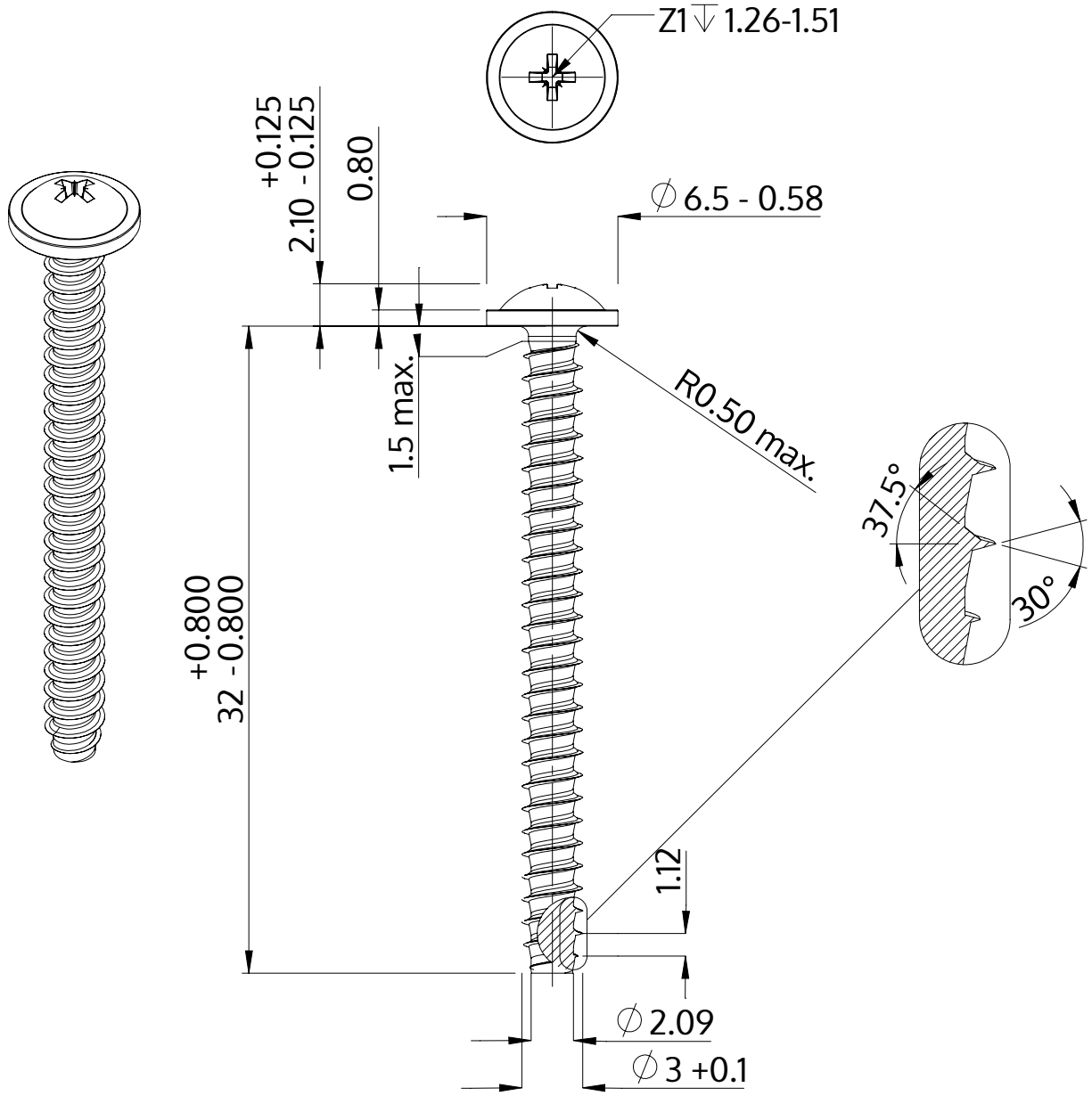

Descripción	STP21 3.0x32.0 - Z1
Material	Acero, endurecido
Superficie	galvanizado 5-7 micras, recocido, azul / pasivado transparente
Peso	1.363 kg / 1000 Piezas

SCREWERK	**STP210300320S**	
Diseño métrico	Escalada 3:1	2024-10