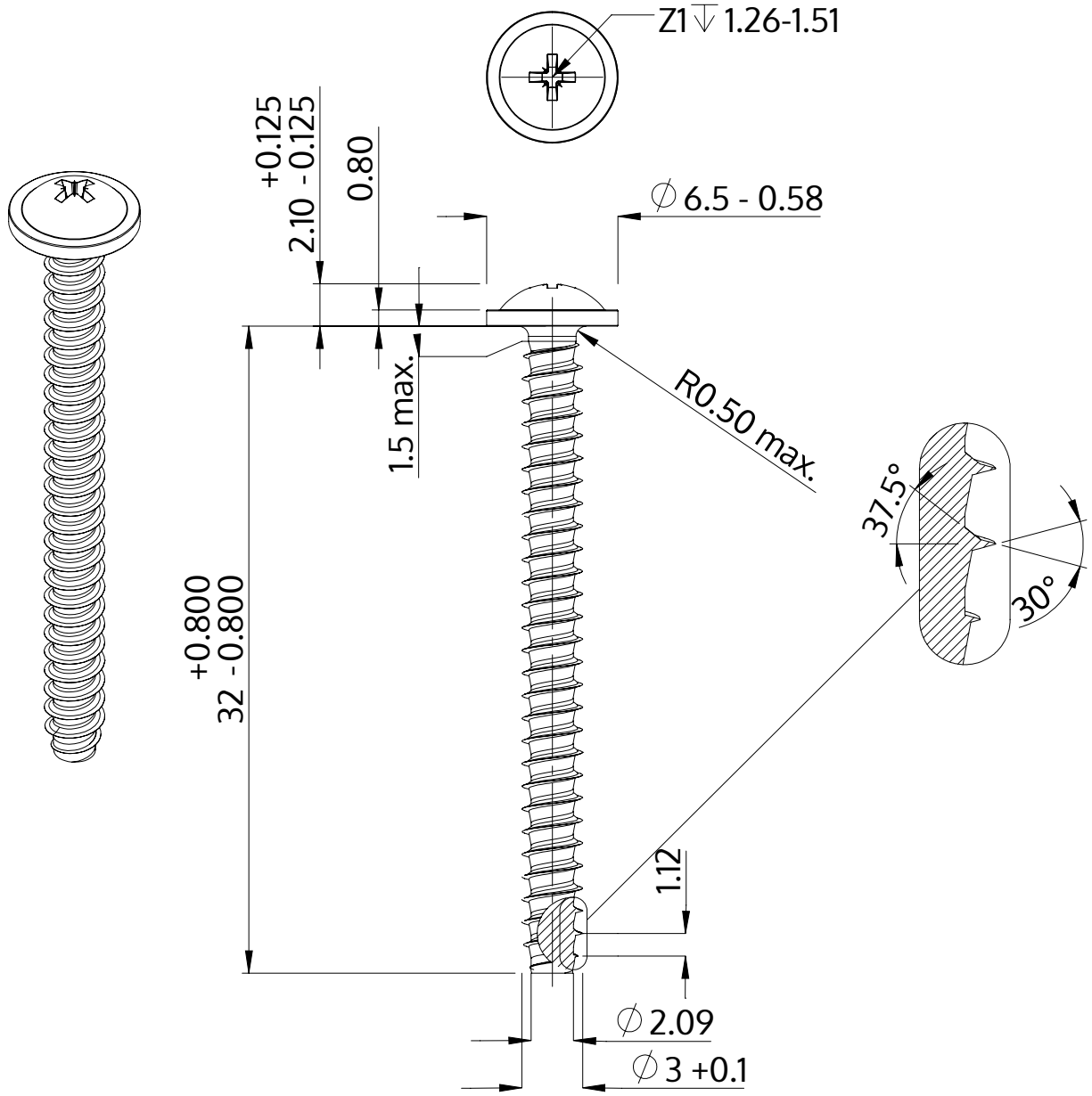

Popis	STP21 3.0x32.0 - Z1
Materiál	Temperovaná ocel
Povrch	ZiNi černá-pasivovaná+temperovaná+utěsněná
Hmotnost	1.363 kg / 1000 Kus

SCREWERK	**STP210300320B**	
Metric výkres A4	Měřítko 3:1	2024-10