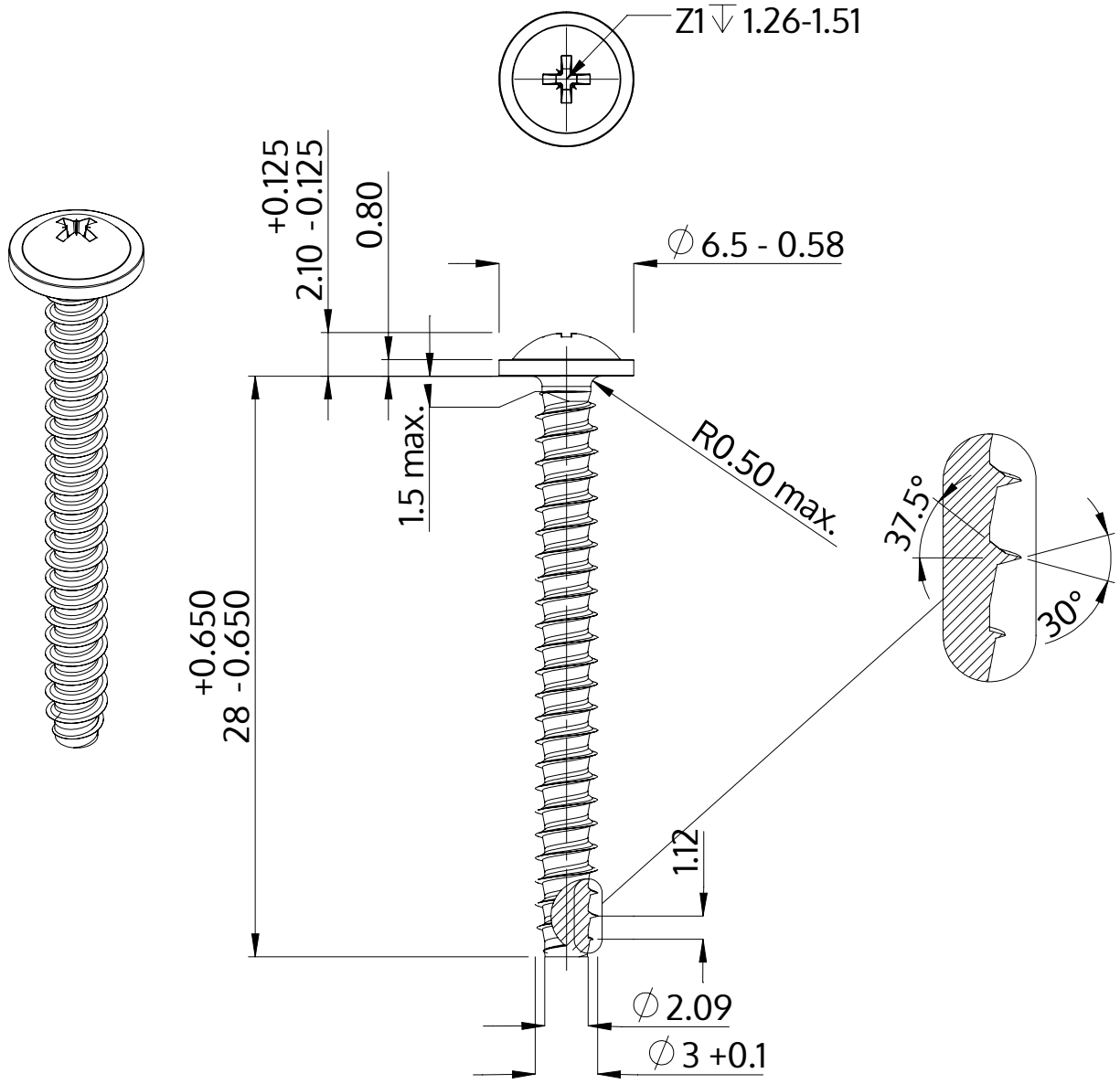

Opis	STP21 3.0x28.0 - Z1
Materiał	Stal, hartowana
Powierzchnia	Ocynkowana 5-7 µm, temperowana, pasywowana na niebiesko
Waga	1.228 kg / 1000 sztuk

SCREWERK	**STP210300280S**	
Rysunek metryczny A4	Skala 3:1	2024-10