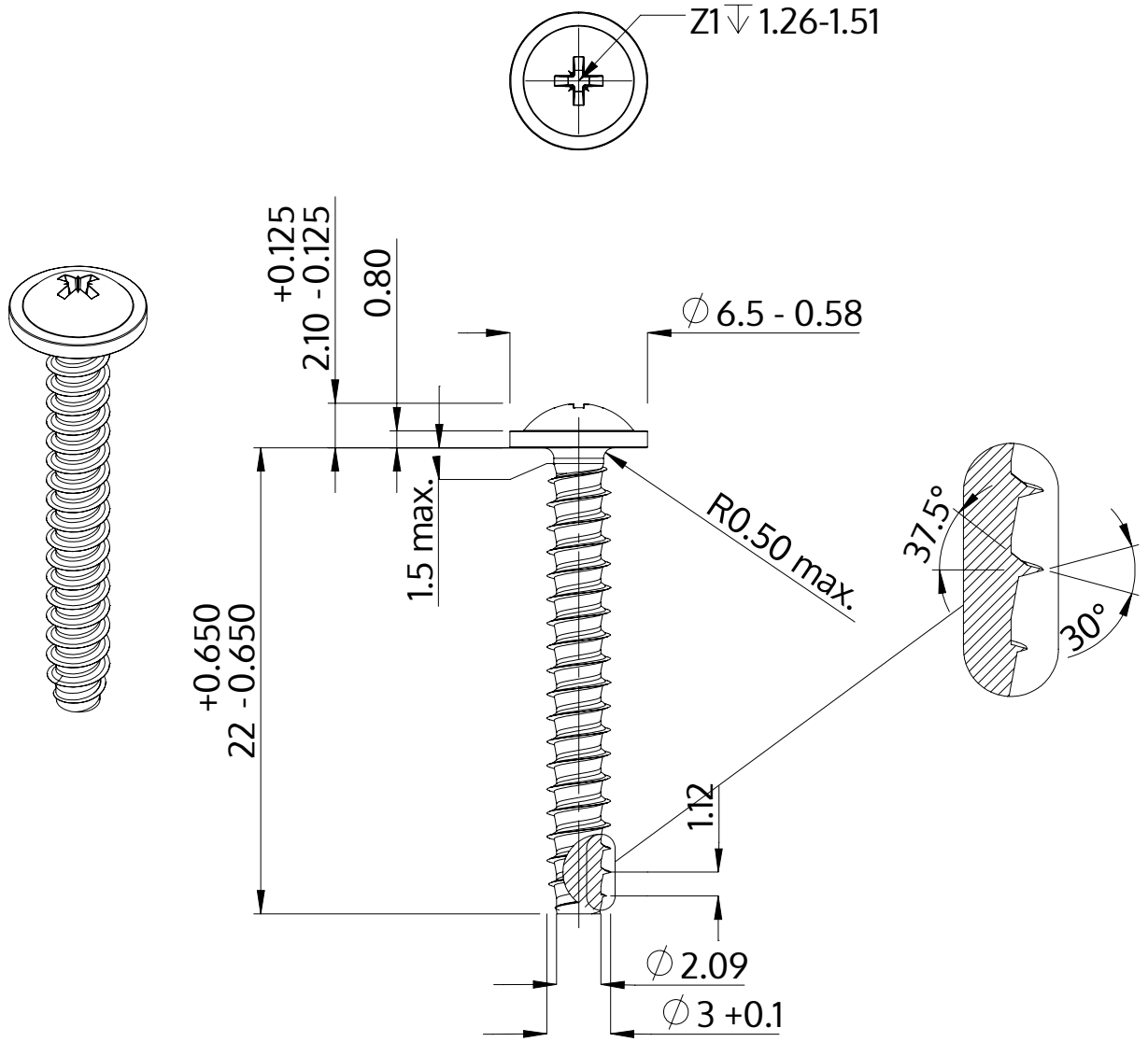

Beskrivning	STP21 3.0x22.0 - Z1
Material	stål, härdat
Yta	ZnNi svart-passiviserad/Cr-VI-fri, härdad, förseglad
Vikt	1.024 kg / 1000 styck

SCREWERK	**STP210300220B**	
Metrisk skiss A4	Skala 3:1	2024-10