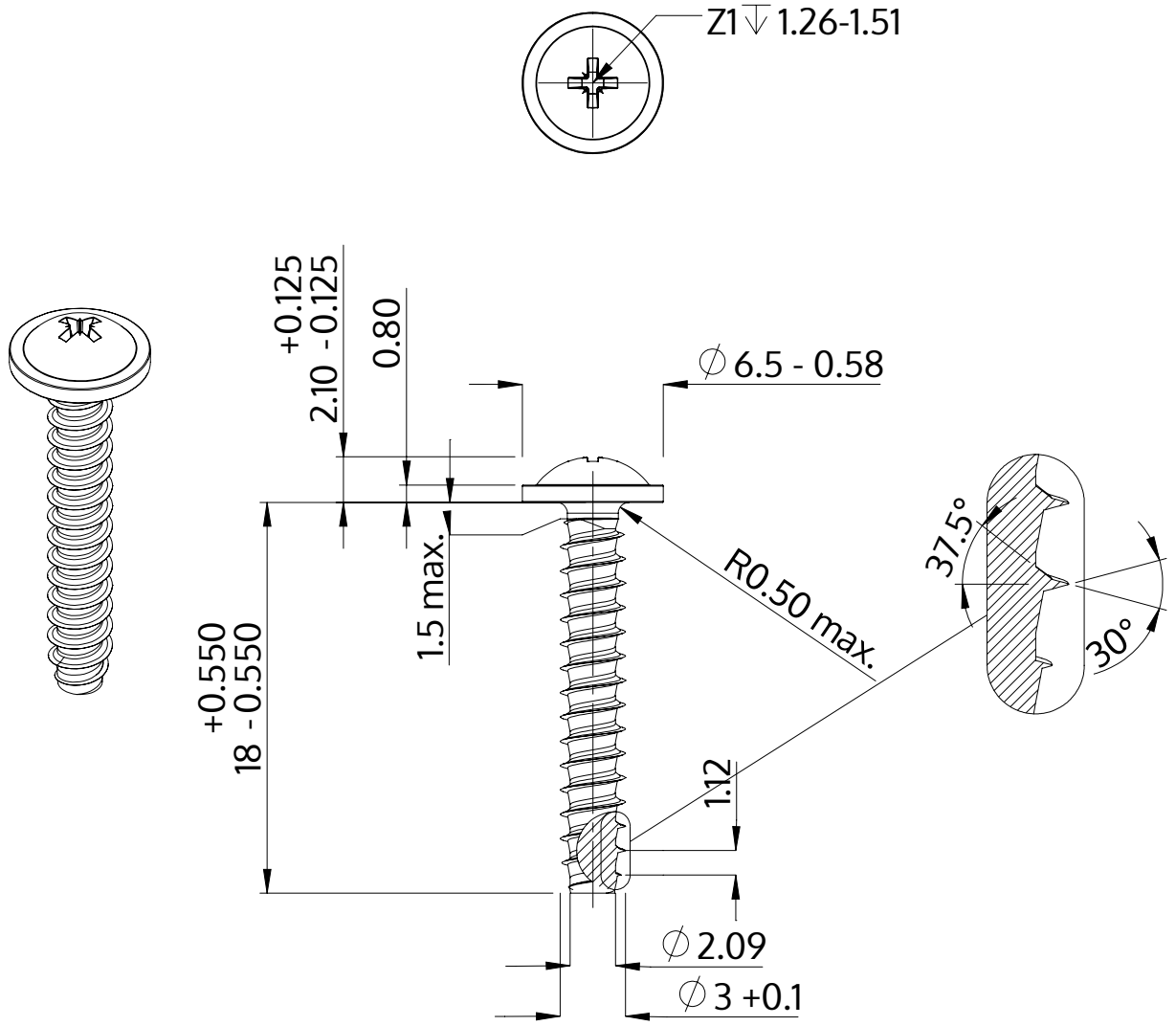

Beskrivelse	STP21 3.0x18.0 - Z1
Materiale	Ædelstål A2
Overflade	blank, bejdset og passiveret
Vægt	0.888 kg / 1000 stykke

SCREWERK	**STP210300180E**	
Metrisk tegning A4	Skalering 3:1	2024-10