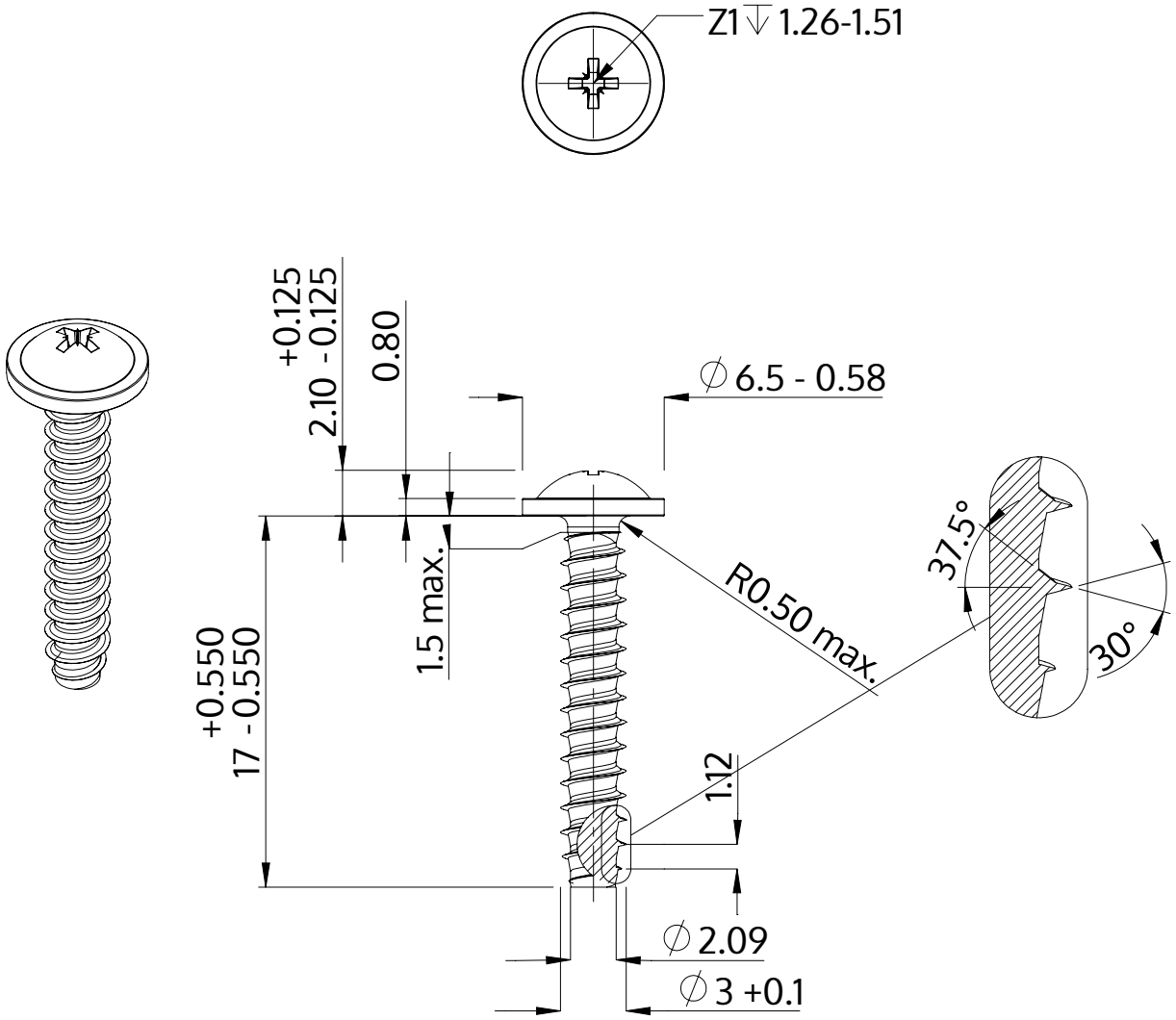

Beskrivning	STP21 3.0x17.0 - Z1
Material	stål, härdat
Yta	förzinkad 5-7 µm, härdad, blå/transparent passiviserad
Vikt	0.854 kg / 1000 styck

SCREWERK	**STP210300170S**	
Metrisk skiss A4	Skala 3:1	2024-10