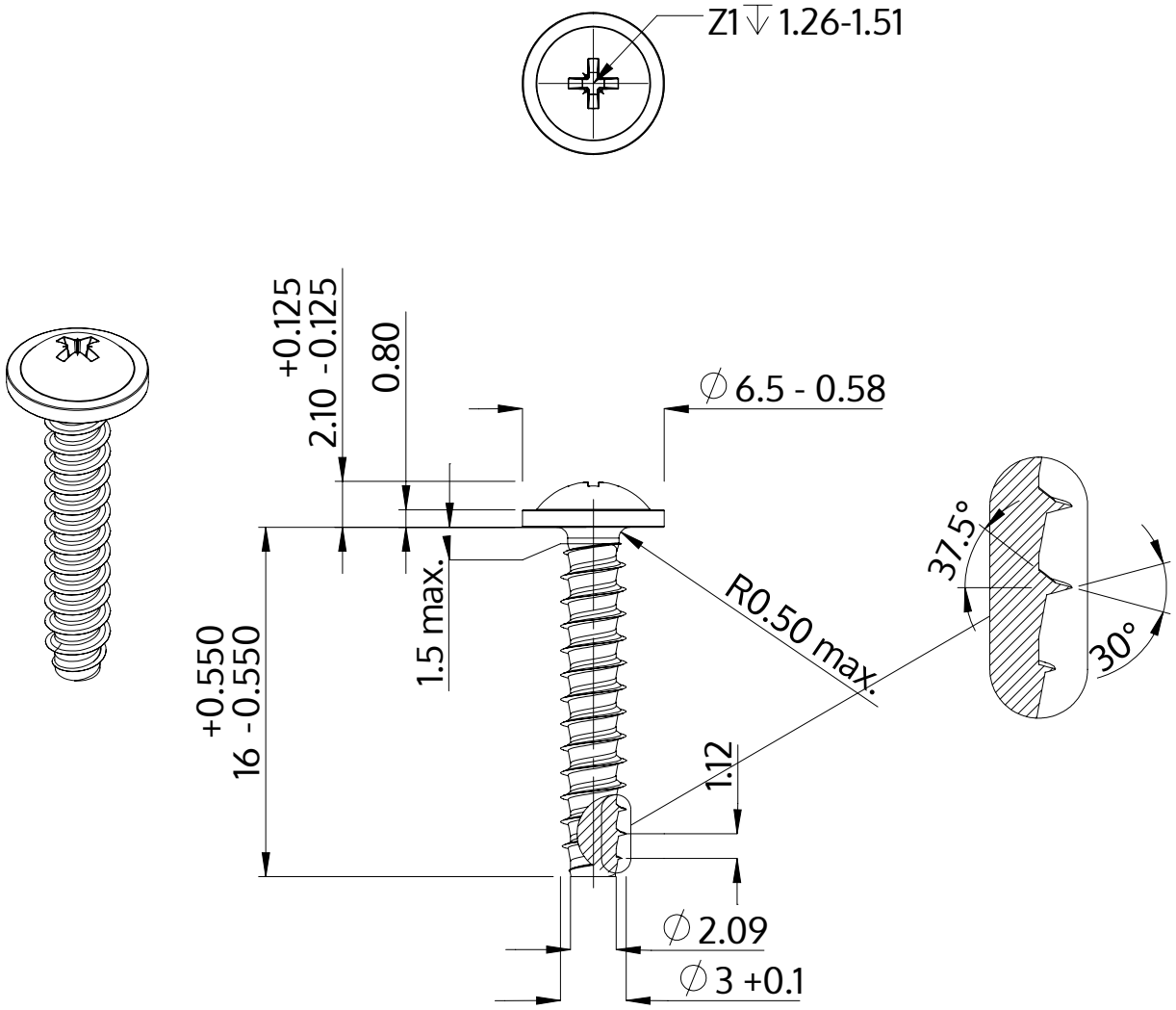

Описание	STP21 3.0x16.0 - Z1
Материал	неръждаема стомана A4
Повърхност	гланциран, полиран, пасиваран
Тегло	0.820 kg / 1000 Бройка

SCREWERK	**STP210300160C**	
Метричен дизайн A4	Мащаб 3:1	2024-10