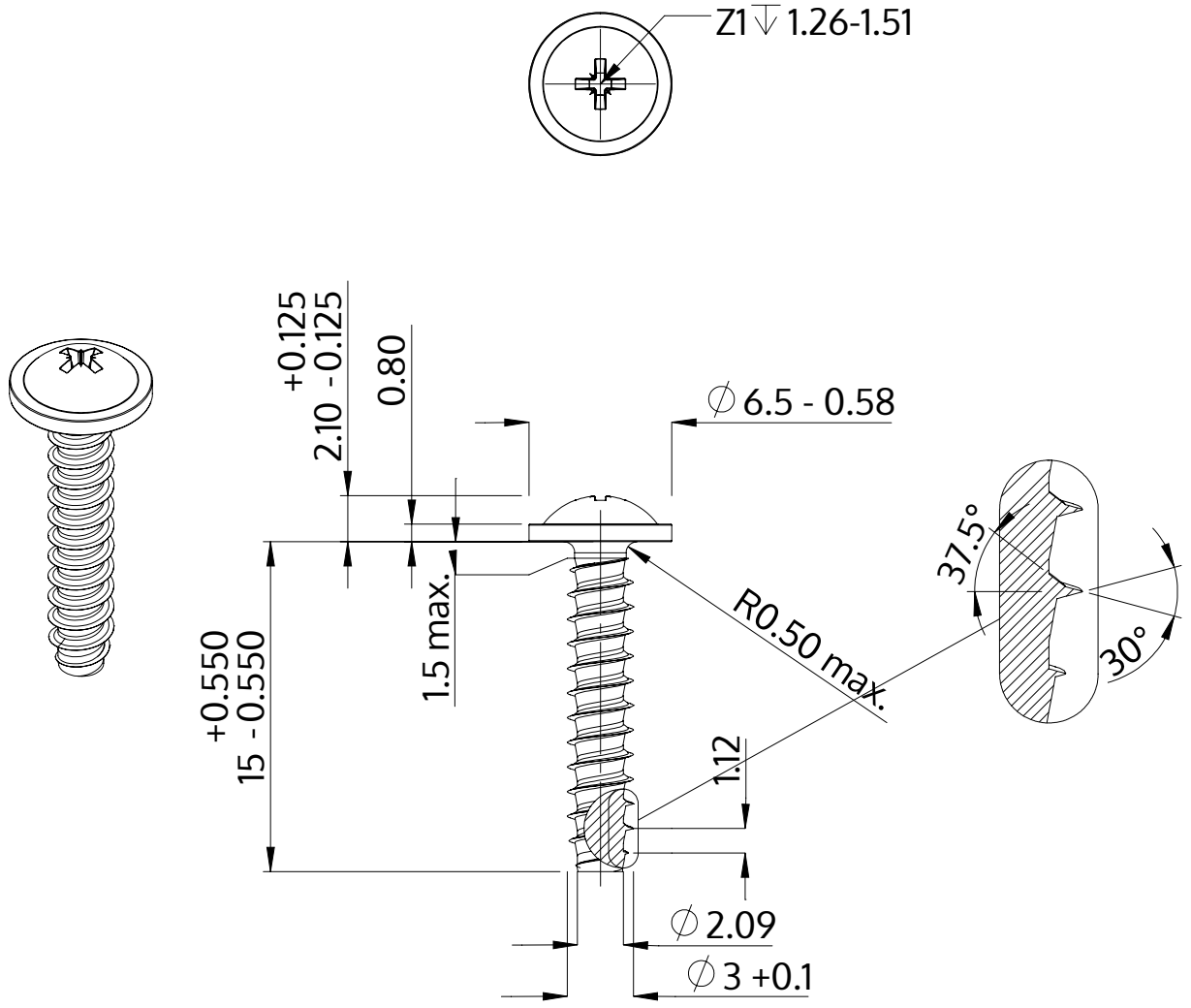

Description	STP21 3.0x15.0 - Z1
Matière	acier inoxydable A2
Surface	brillant décapé et passivé
Poids	0.786 kg / 1000 Unité

SCREWERK	**STP210300150E**	
Dessin métrique A4	Redimensionner 3:1	2024-10