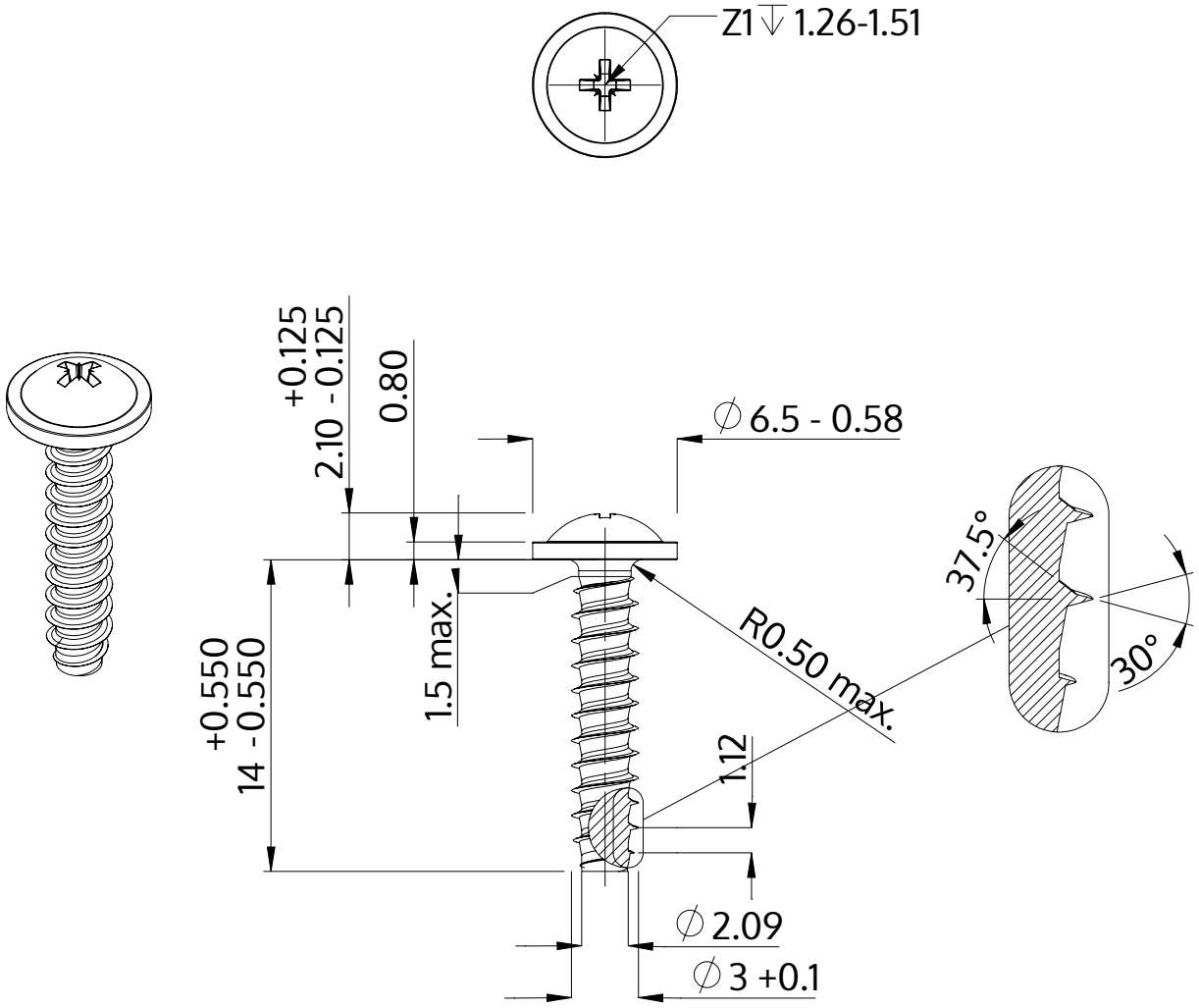

Descripción	STP21 3.0x14.0 - Z1
Material	Acero Inoxidable
Superficie	Laminado brillante, barnizado y pasivado
Peso	0.752 kg / 1000 Piezas

SCREWERK	**STP210300140C**	
Diseño métrico	Escalada 3:1	2024-10