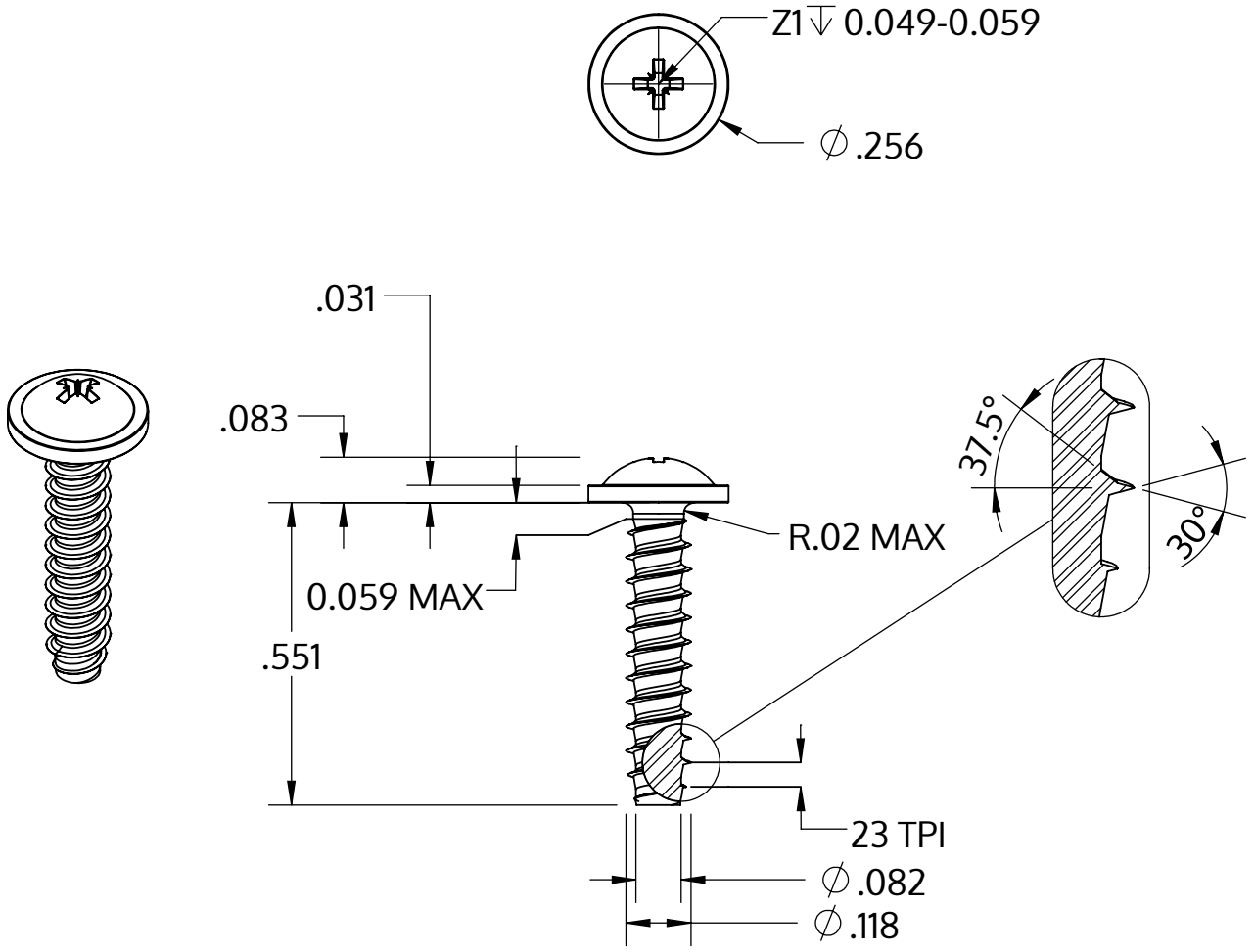

Metric size	M3 x 1.12 mm
US size (converted)	#4-23
	Tolerances [inch]
Length	+/- 0.021
Head diameter	+0 / -0.022
Head height	+/- 0.004
Thread diameter	+0.003 / -0

Descripción	STP21 3.0x14.0 - Z1
Material	Acero, endurecido
Superficie	Zinc-Niquelado, pasivado negro/ sin Cr-VI, recocido, sellado
Peso	0.752 kg / 1000 Piezas

SCREWERK	**STP210300140B**	
_Zoll Zeichnung Größe A	Escalada 3:1	2024-10