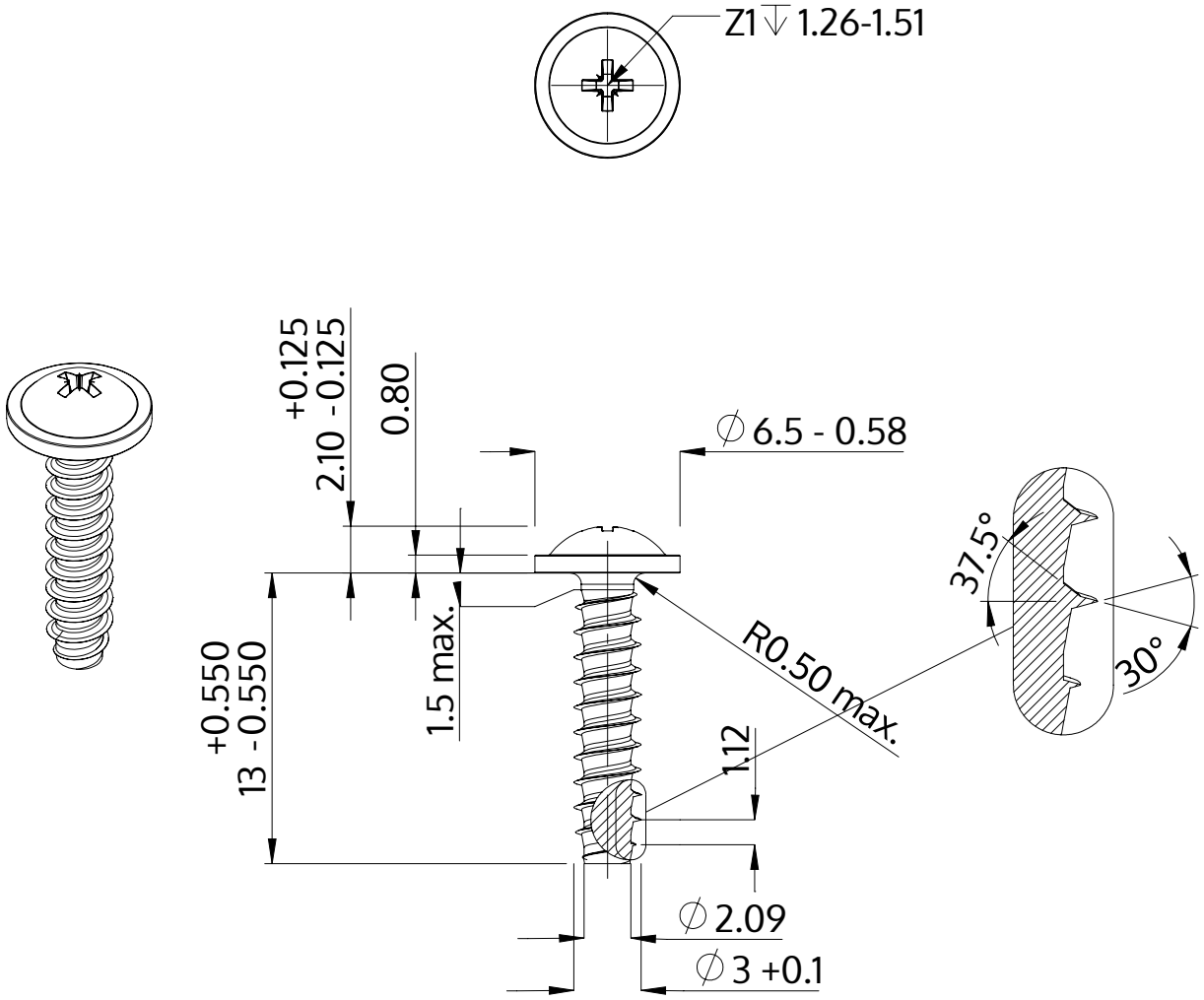

Beschreibung	STP21 3.0x13.0 - Z1
Werkstoff	Edelstahl A4
Oberfläche	blank, gebeizt und passiviert
Gewicht	0.718 kg / 1000 Stück

SCREWERK	**STP210300130C**	
Metrische Zeichnung A4	Skalierung 3:1	2024-10