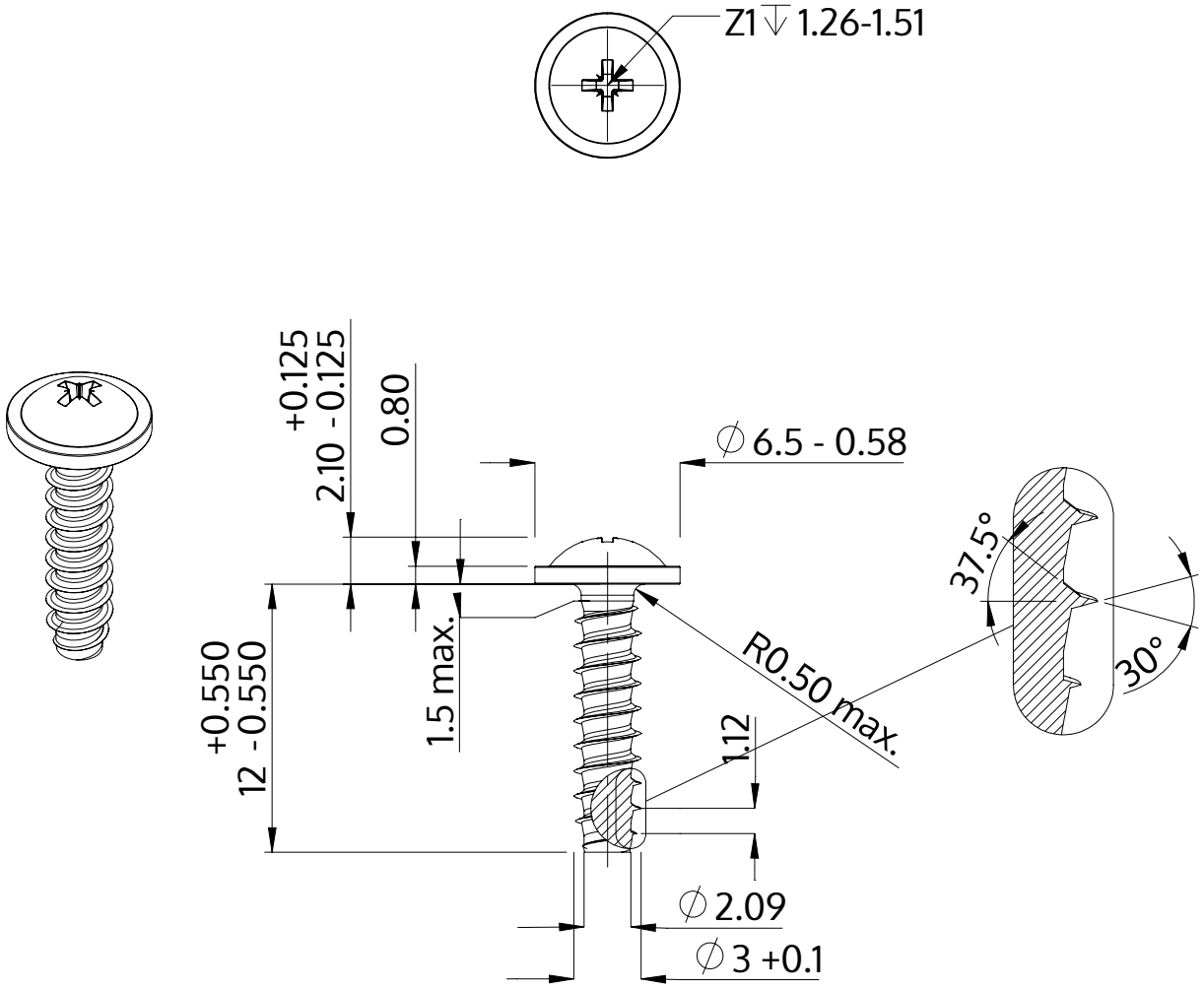

Açıklaması	STP21 3.0x12.0 - Z1
Malzeme	Paslanmaz Çelik A4
Kaplama	Parlak, cilalanmış ve pasifleştirilmiştir
Ağırlık	0.684 kg / 1000 Adet

SCREWERK	**STP210300120C**	
Metrik çizim A4	Ölçeklendirme None:1	2024-04