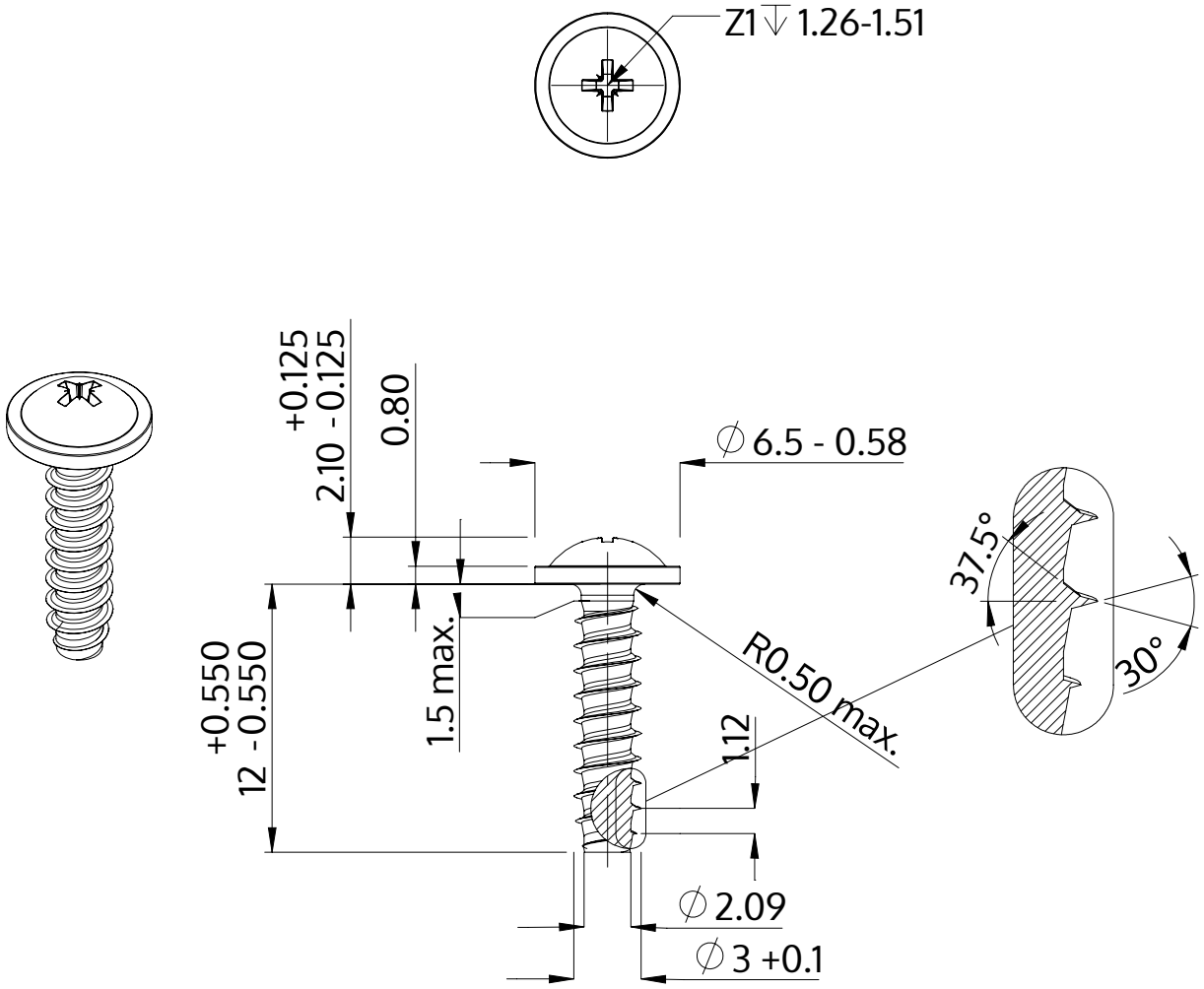

Beskrivning	STP21 3.0x12.0 - Z1
Material	rostfritt stål A4
Yta	blank och passiviserad
Vikt	0.684 kg / 1000 styck

SCREWERK	**STP210300120C**	
Metrisk skiss A4	Skala 3:1	2024-10