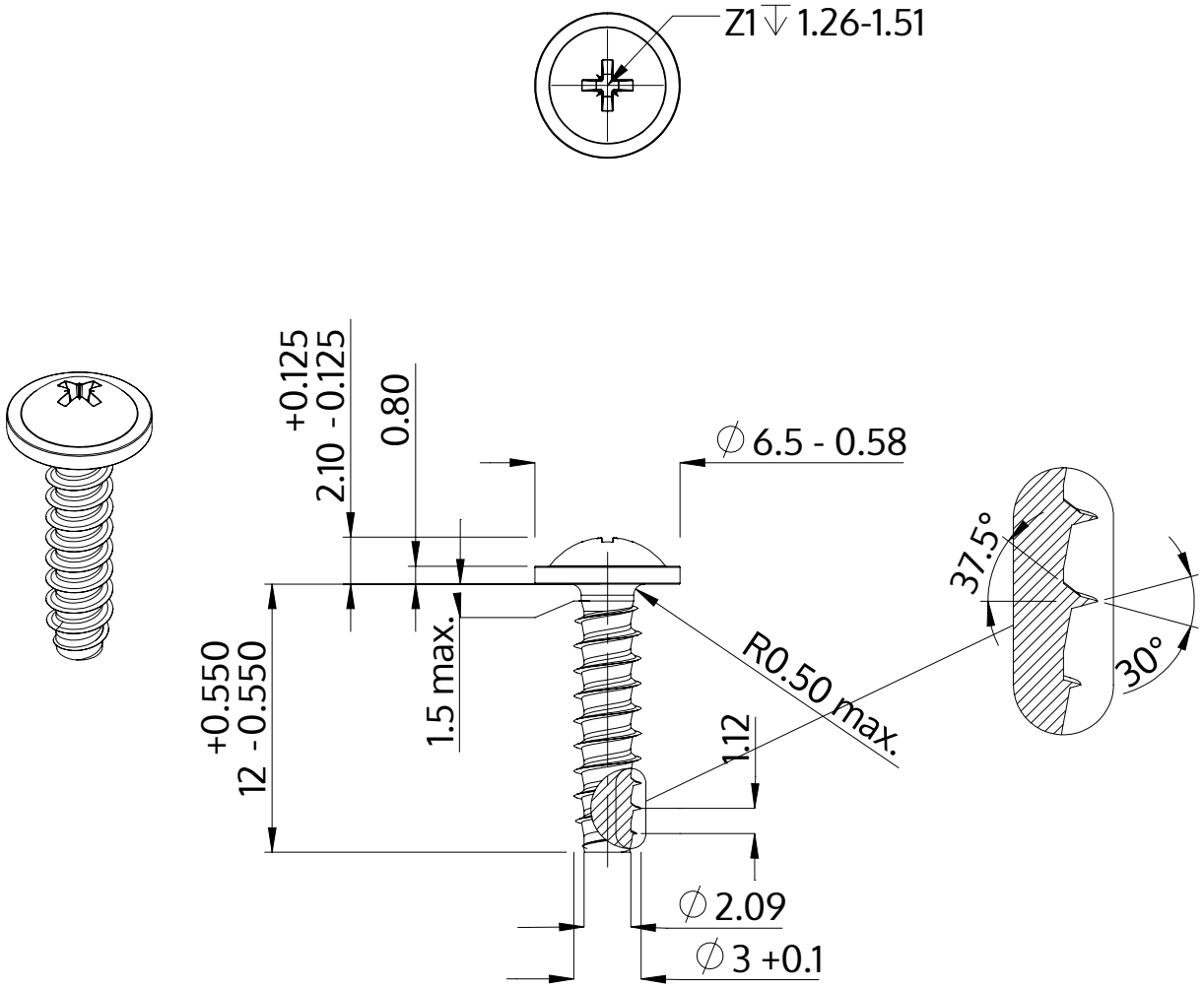

Описание	STP21 3.0x12.0 - Z1
Материал	Нержавеющая сталь A4
Поверхность	Светлый отжиг и пассивация
Вес	0.684 kg / 1000 Штука

SCREWERK	**STP210300120C**	
Метрический чертеж A4	Шкала None:1	2024-04