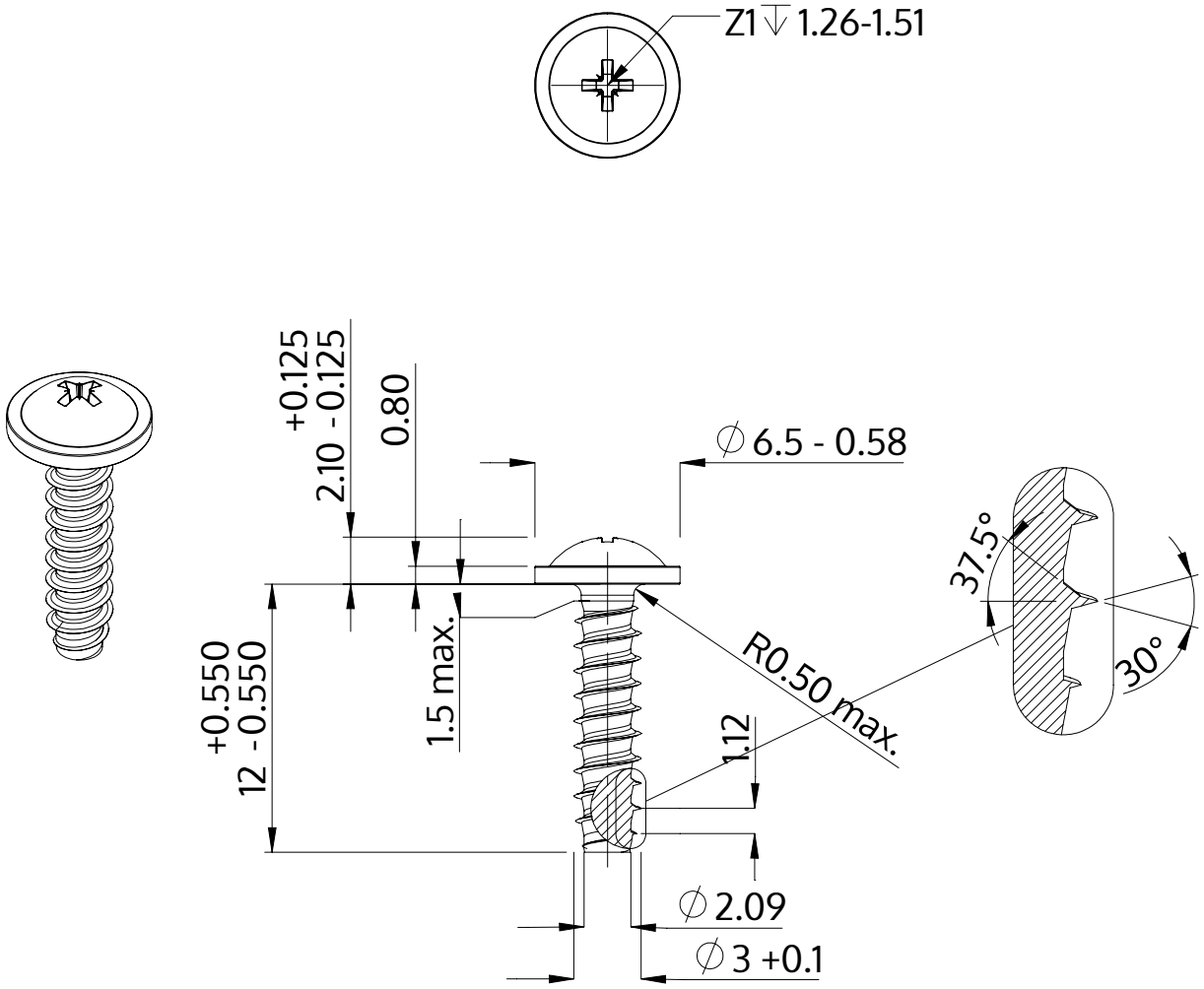

Descrizione	STP21 3.0x12.0 - Z1
Materiale	acciaio inossidabile A4
Superficie	bianco-decapato e passivato
Peso	0.684 kg / 1000 pezzi

SCREWERK	**STP210300120C**	
Disegno metrico A4	Scala 3:1	2024-10