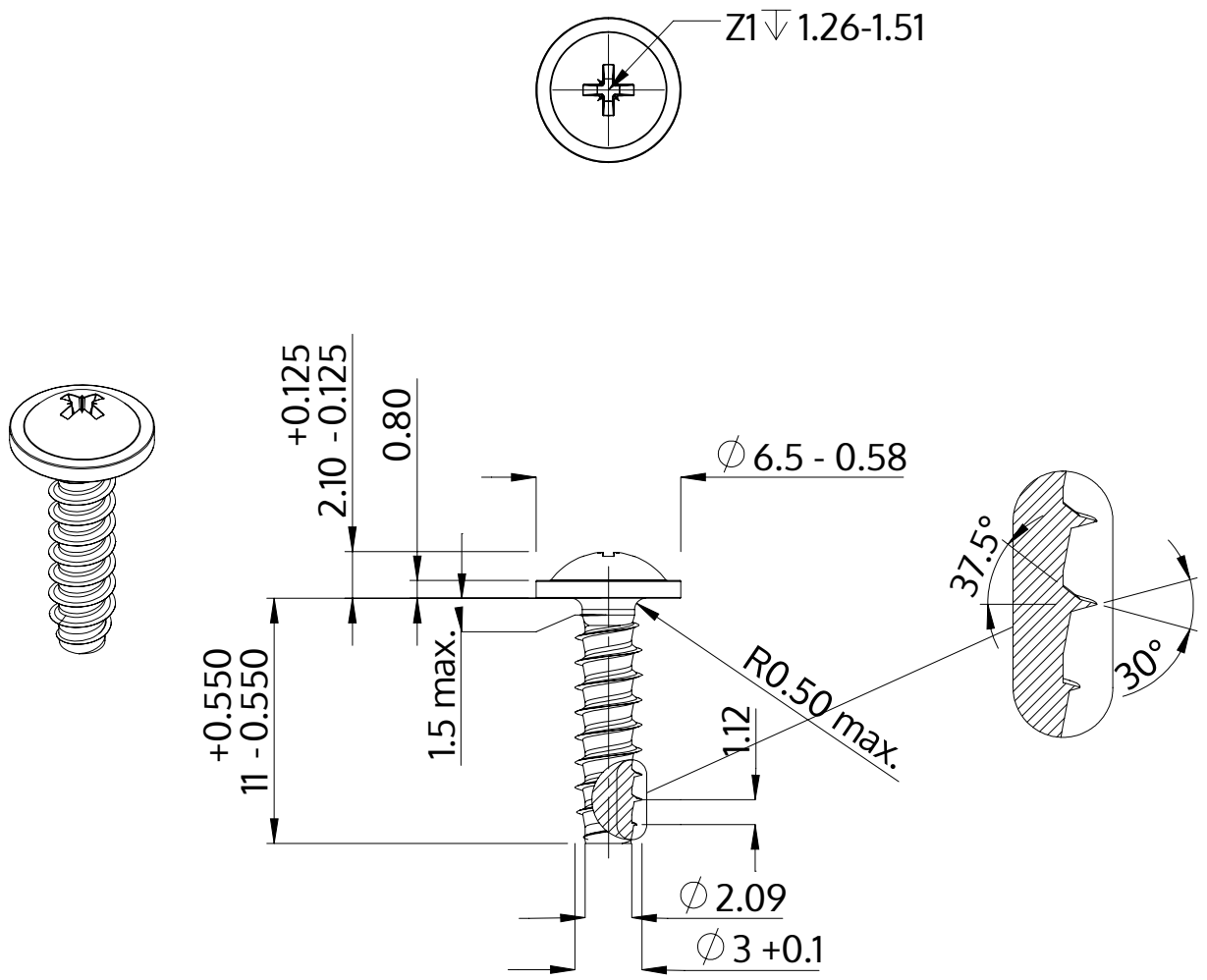

Descrição	STP21 3.0x11.0 - Z1
Material	inox A2
Superfície	Decapado e passivado
Peso	0.650 kg / 1000 peças

SCREWERK	**STP210300110E**	
Desenho Métrico A4	Escala 3:1	2024-10