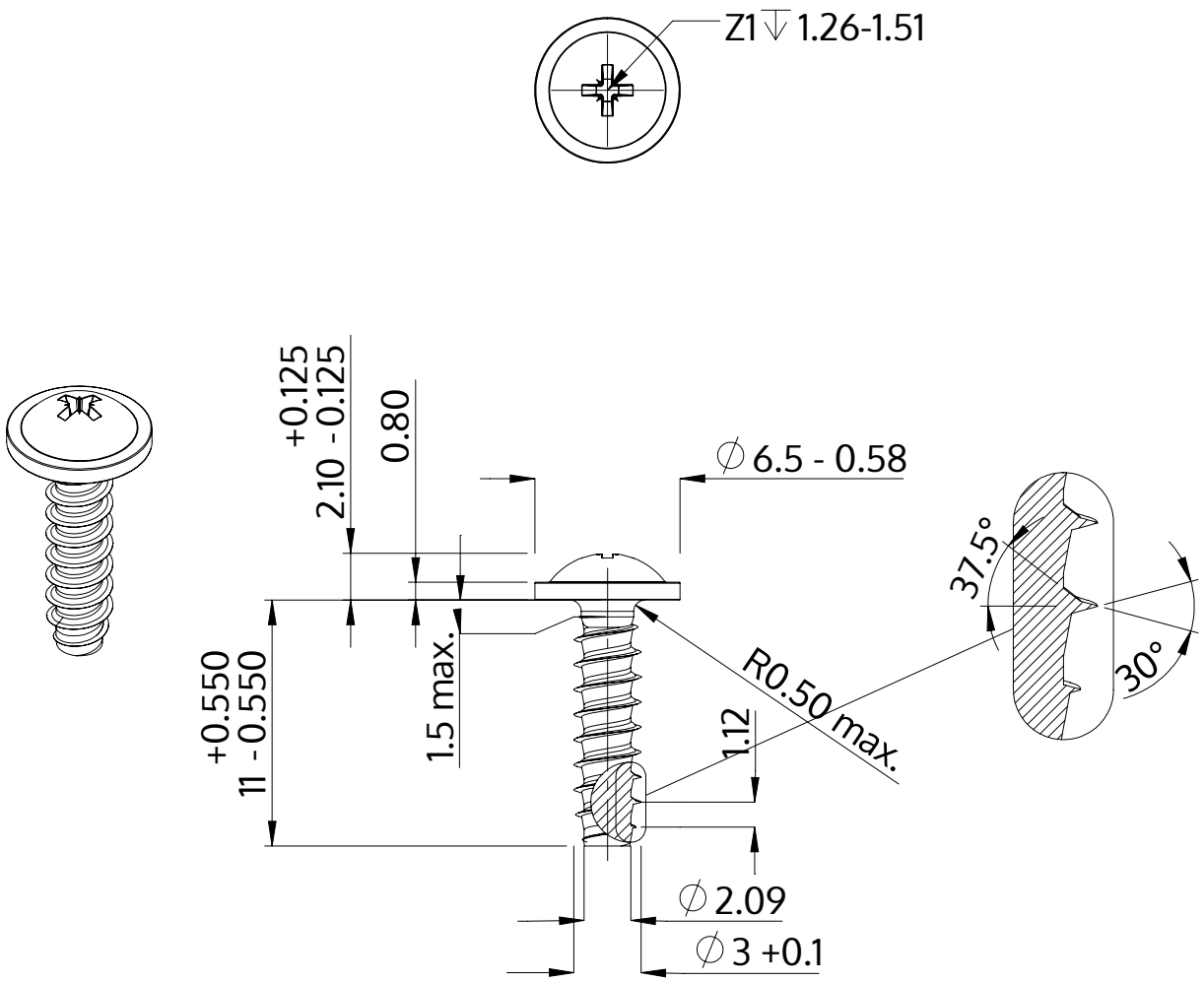

Opis	STP21 3.0x11.0 - Z1
Materiał	Stal szlachetna A4
Powierzchnia	Prosta, bejcowana i pasywowana
Waga	0.650 kg / 1000 sztuk

SCREWERK	**STP210300110C**	
Rysunek metryczny A4	Skala 3:1	2024-10