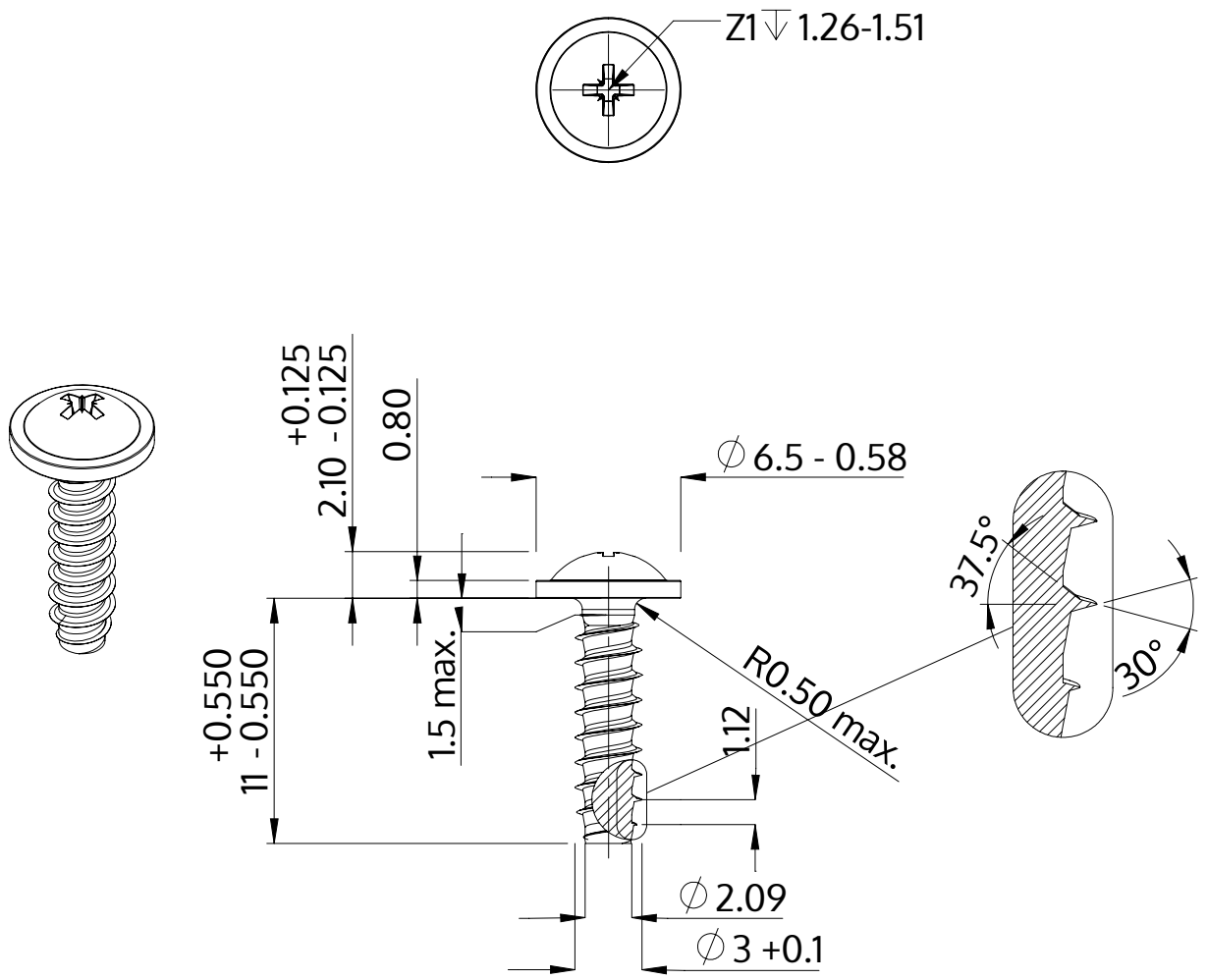

Beschrijving	STP21 3.0x11.0 - Z1
Materiaal	roestvrij staal A4
Oppervlak	blank, geetst en gepassieveerd
Gewicht	0.650 kg / 1000 stuk

SCREWERK	**STP210300110C**	
Metrische tekening A4	Schaal 3:1	2024-10