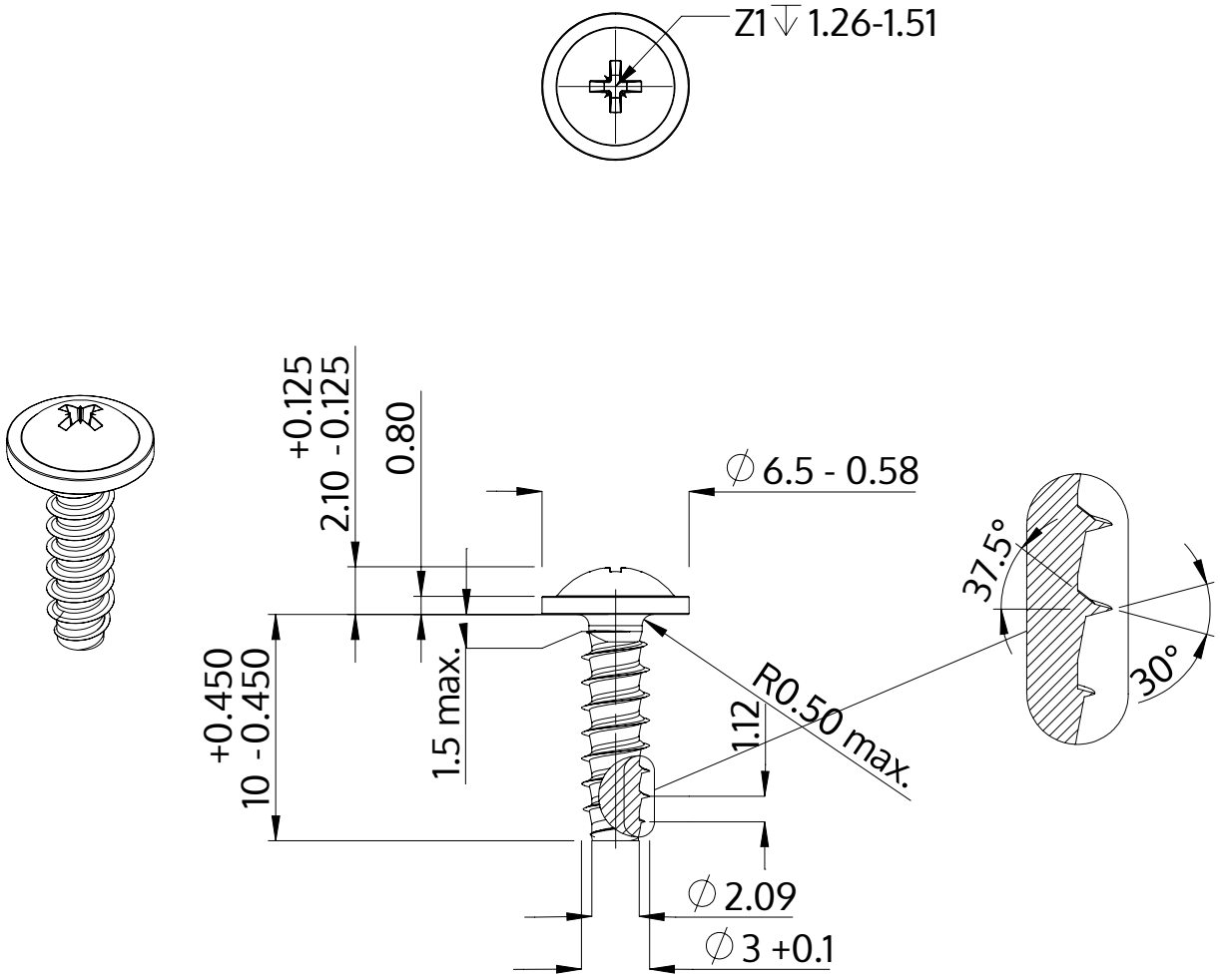

Descripción	STP21 3.0x10.0 - Z1
Material	Acero, endurecido
Superficie	galvanizado 5-7 micras, recocido, azul / pasivado transparente
Peso	0.616 kg / 1000 Piezas

SCREWERK	**STP210300100S**	
Diseño métrico	Escalada 3:1	2024-10