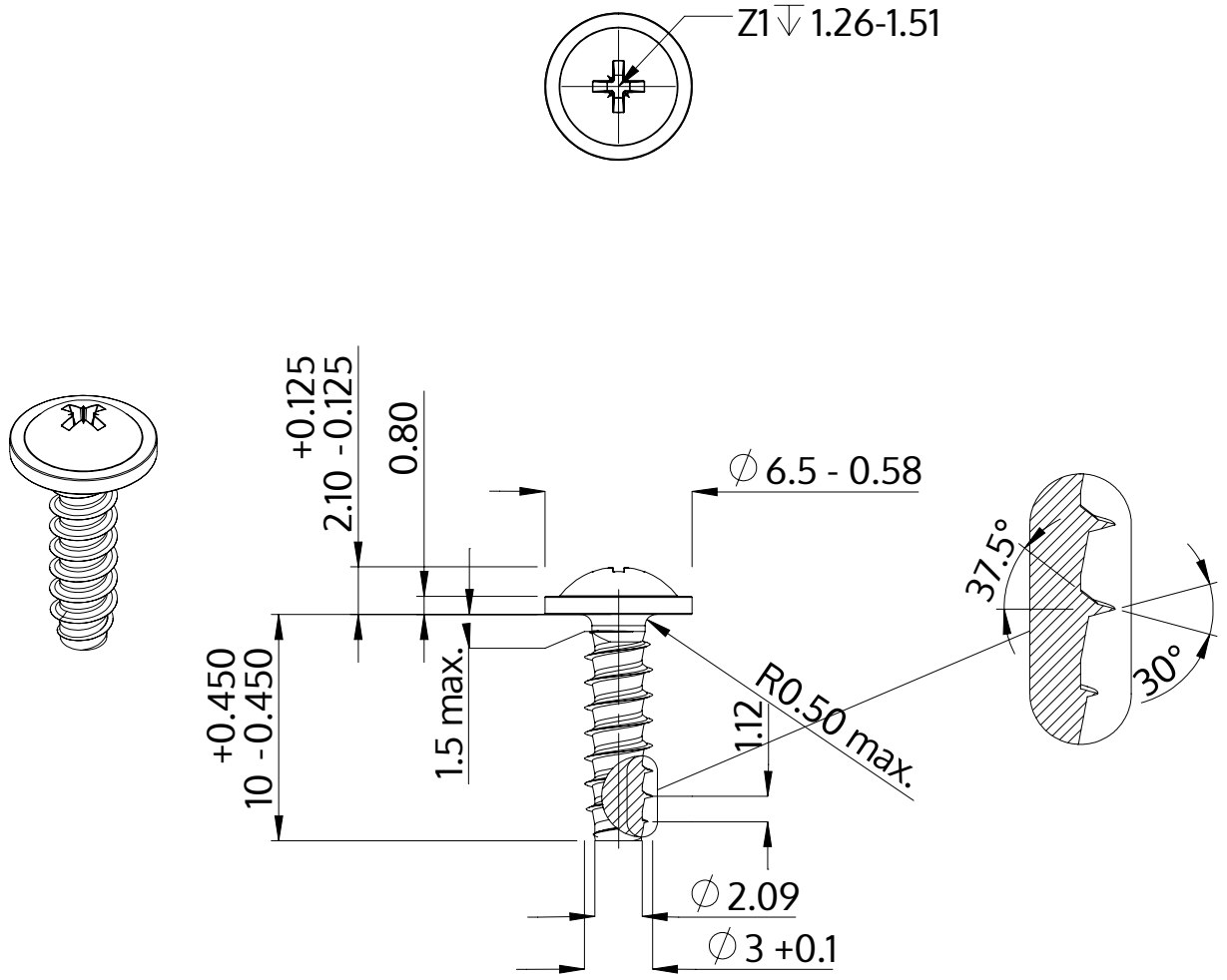

Açıklaması	STP21 3.0x10.0 - Z1
Malzeme	Paslanmaz Çelik A4
Kaplama	Parlak, cilalanmış ve pasifleştirilmiştir
Ağırlık	0.616 kg / 1000 Adet

SCREWERK	**STP210300100C**	
Metrik çizim A4	Ölçeklendirme 3:1	2024-05