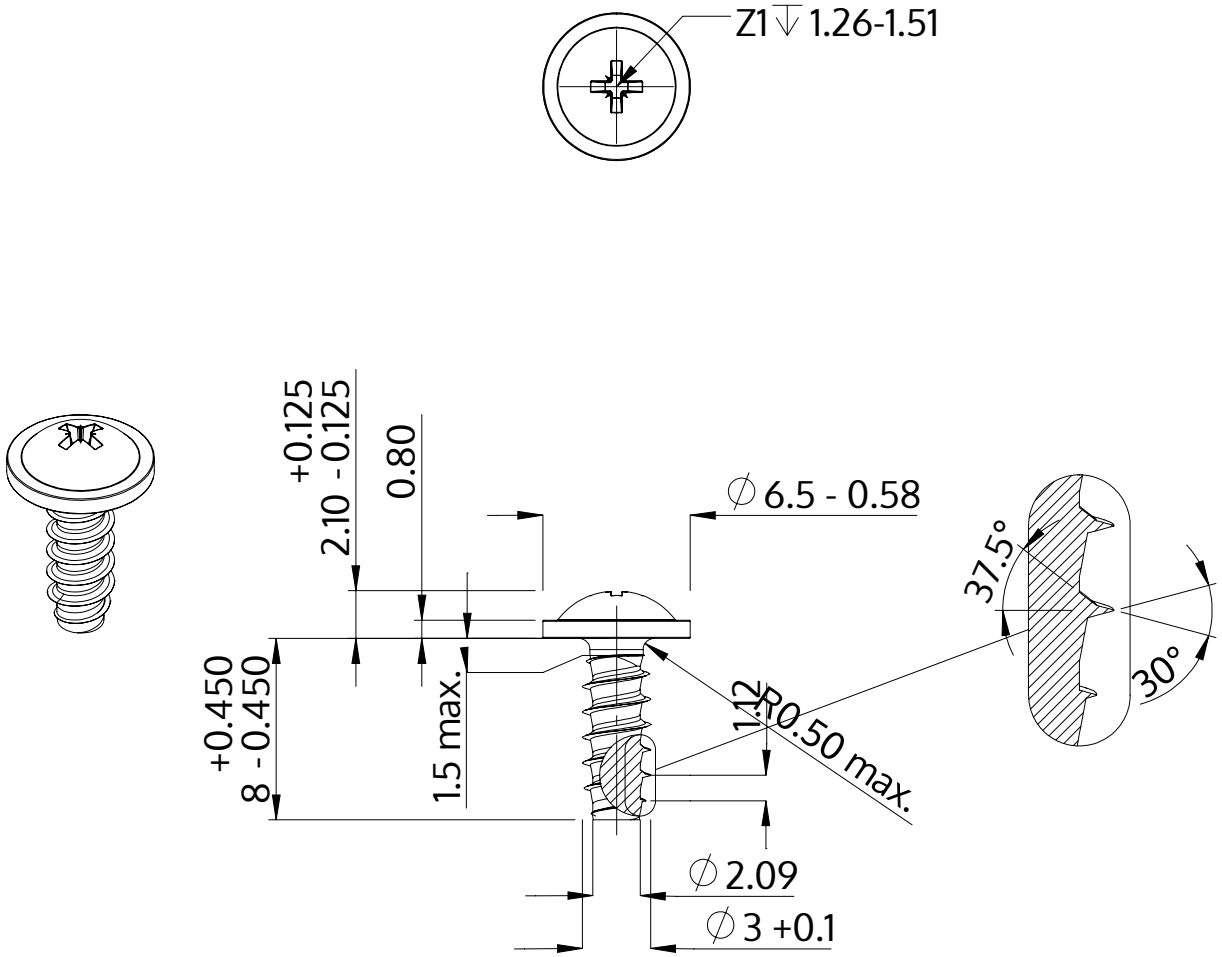

Descrição	STP21 3.0x8.0 - Z1
Material	aço, endurecido
Superfície	zincado 5-7 µm, galvanizado, azul / passivado transparente
Peso	0.548 kg / 1000 peças

SCREWERK	**STP210300080S**	
Desenho Métrico A4	Escala 3:1	2024-10