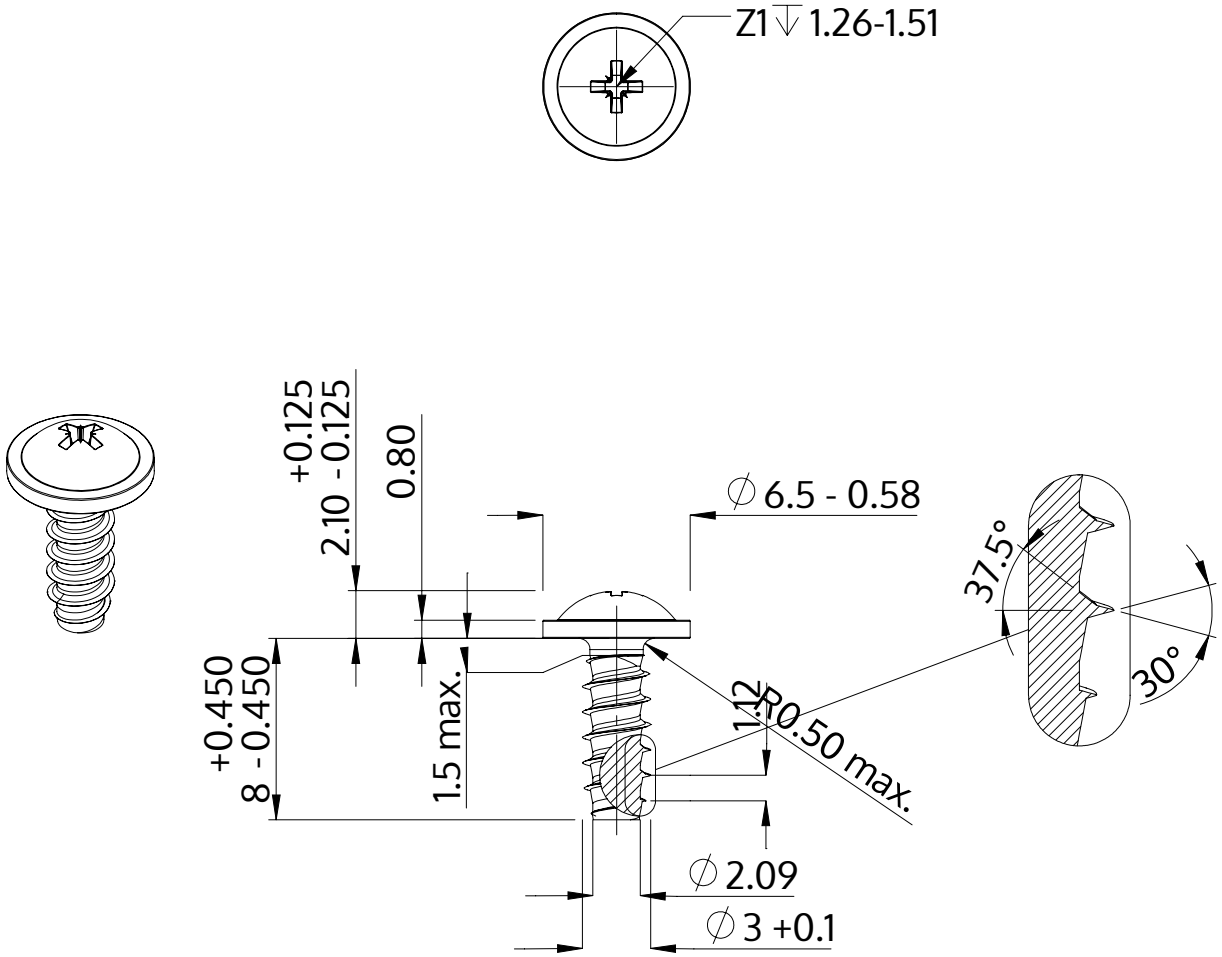

Beskrivelse	STP21 3.0x8.0 - Z1
Materiale	Ædelstål A2
Overflade	blank, bejdset og passiveret
Vægt	0.548 kg / 1000 stykke

SCREWERK	**STP210300080E**	
Metrisk tegning A4	Skalering 3:1	2024-10