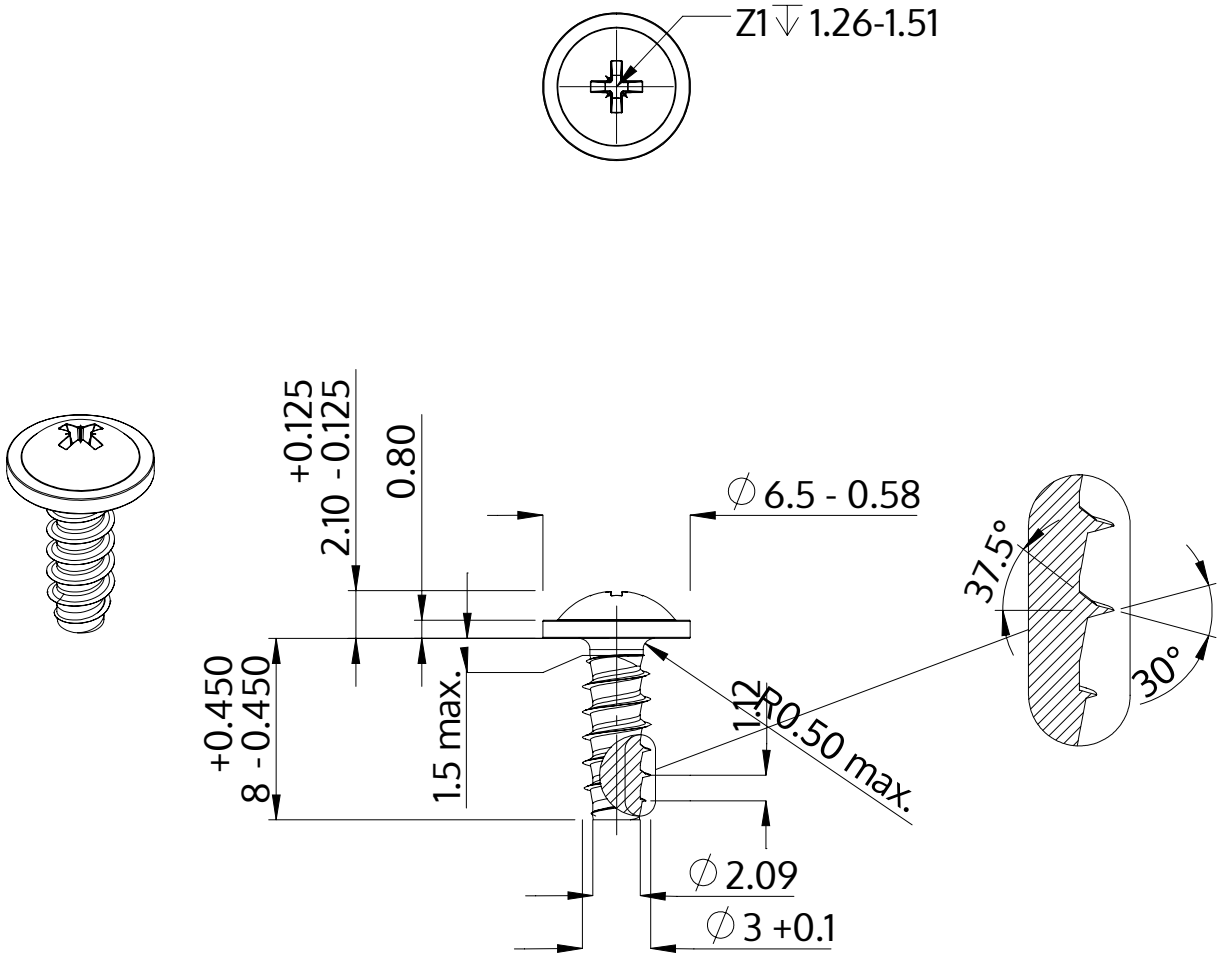

Beskrivning	STP21 3.0x8.0 - Z1
Material	rostfritt stål A4
Yta	blank och passiviserad
Vikt	0.548 kg / 1000 styck

SCREWERK	**STP210300080C**	
Metrisk skiss A4	Skala None:1	2024-04