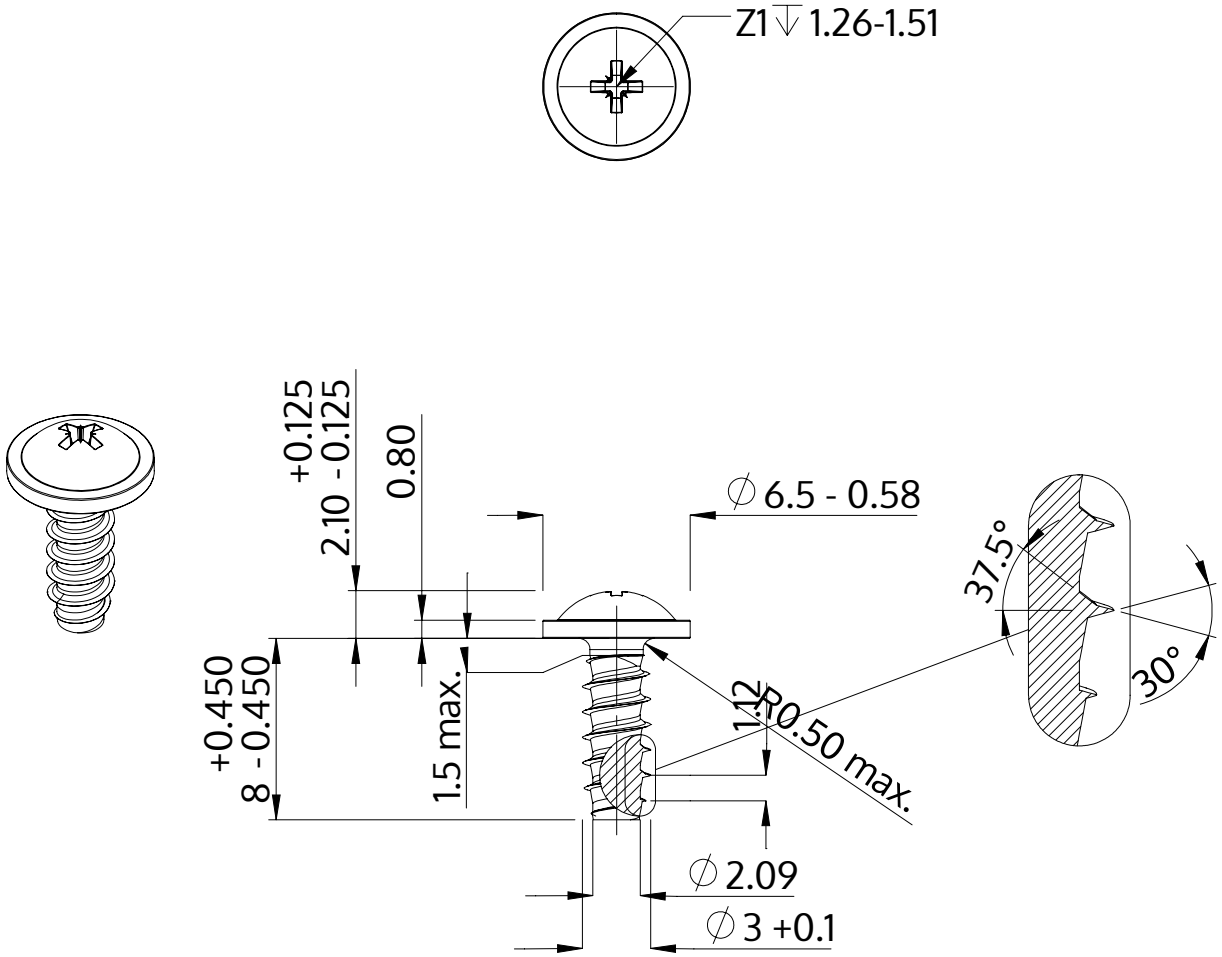

Описание	STP21 3.0x8.0 - Z1
Материал	неръждаема стомана A4
Повърхност	гланциран, полиран, пасиваран
Тегло	0.548 kg / 1000 Бройка

SCREWERK	**STP210300080C**	
Метричен дизайн A4	Мащаб 3:1	2024-10