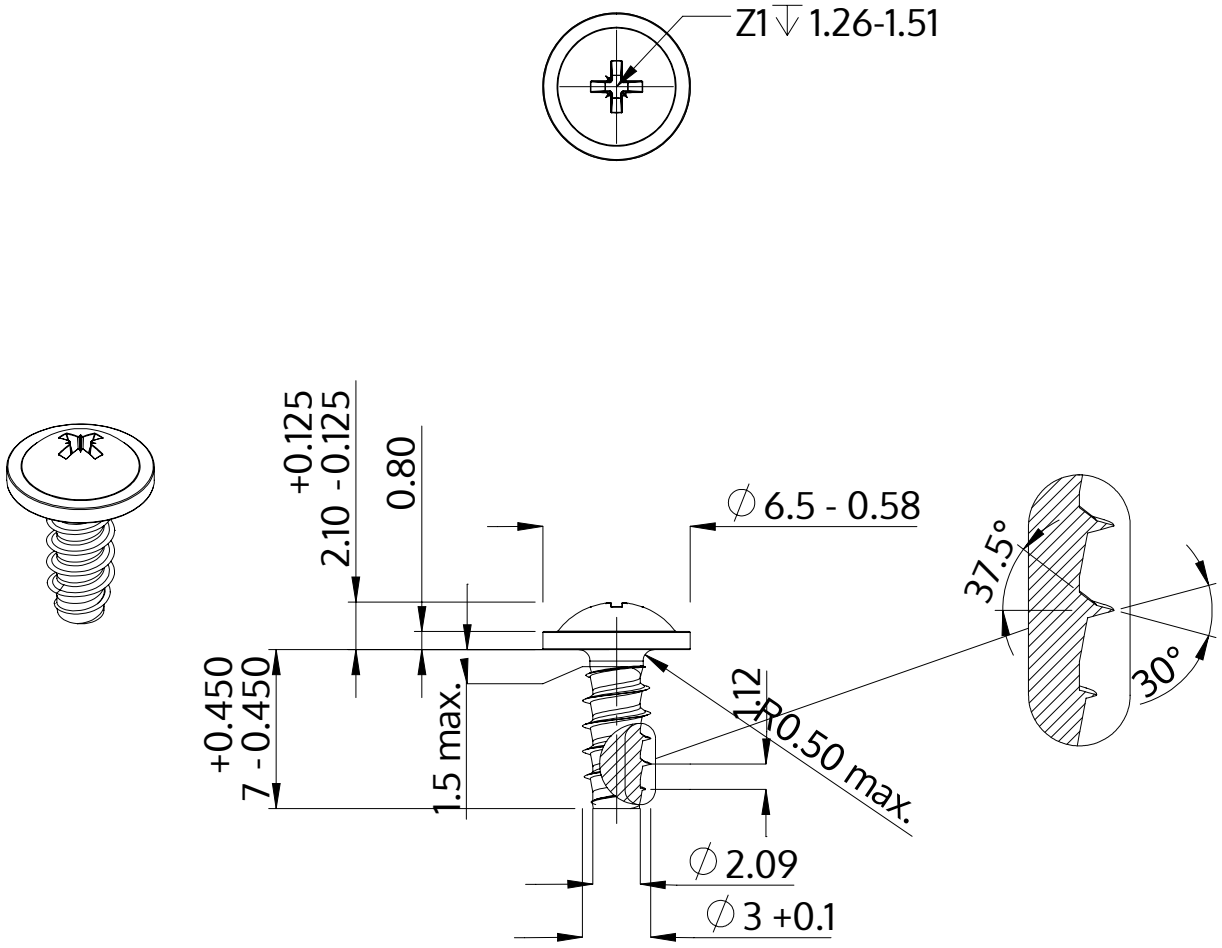

Description	STP21 3.0x7.0 - Z1
Matière	acier inoxydable A2
Surface	brillant décapé et passivé
Poids	0.514 kg / 1000 Unité

SCREWERK	**STP210300070E**	
Dessin métrique A4	Redimensionner 3:1	2024-10