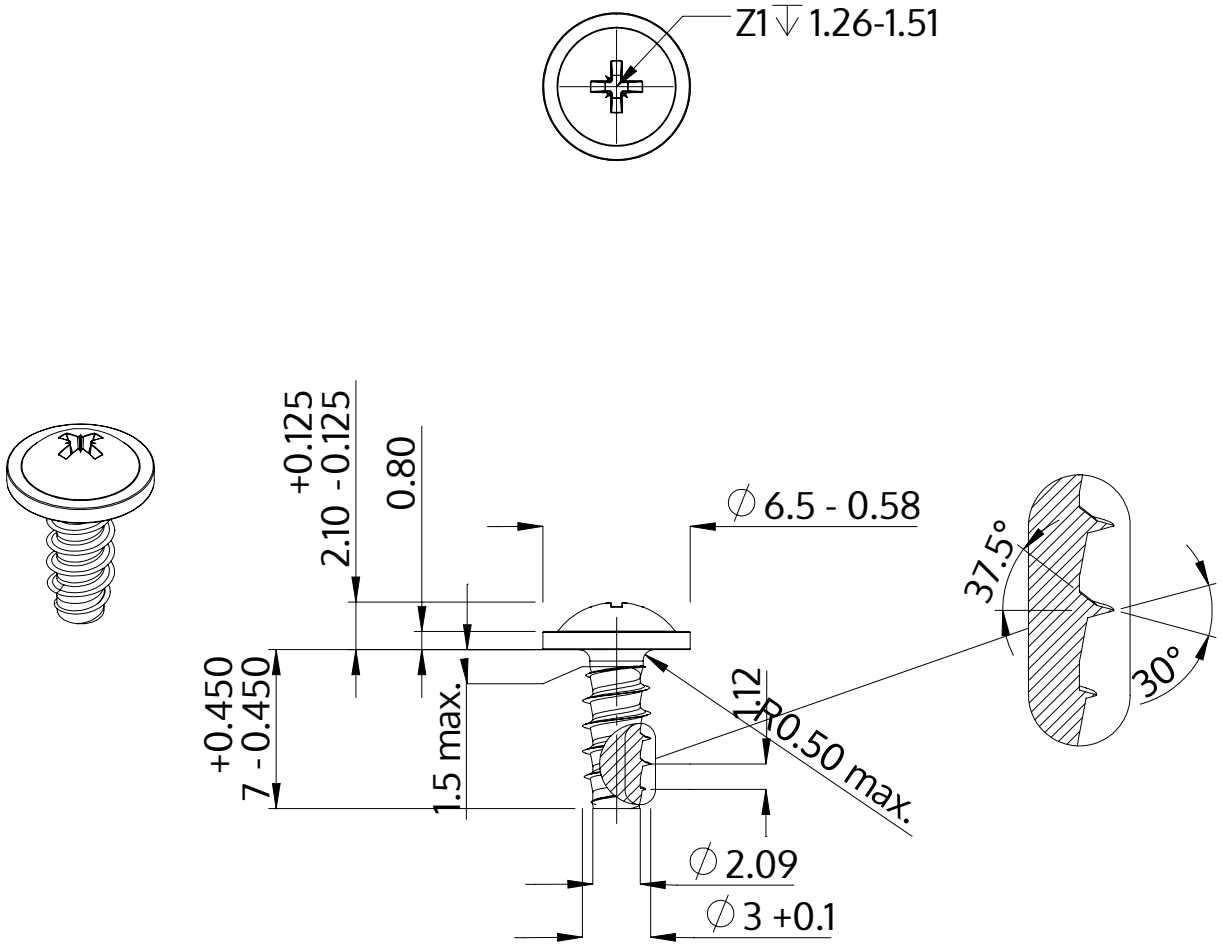

Beskrivning	STP21 3.0x7.0 - Z1
Material	rostfritt stål A4
Yta	blank och passiviserad
Vikt	0.514 kg / 1000 styck

SCREWERK	**STP210300070C**	
Metrisk skiss A4	Skala 3:1	2024-10