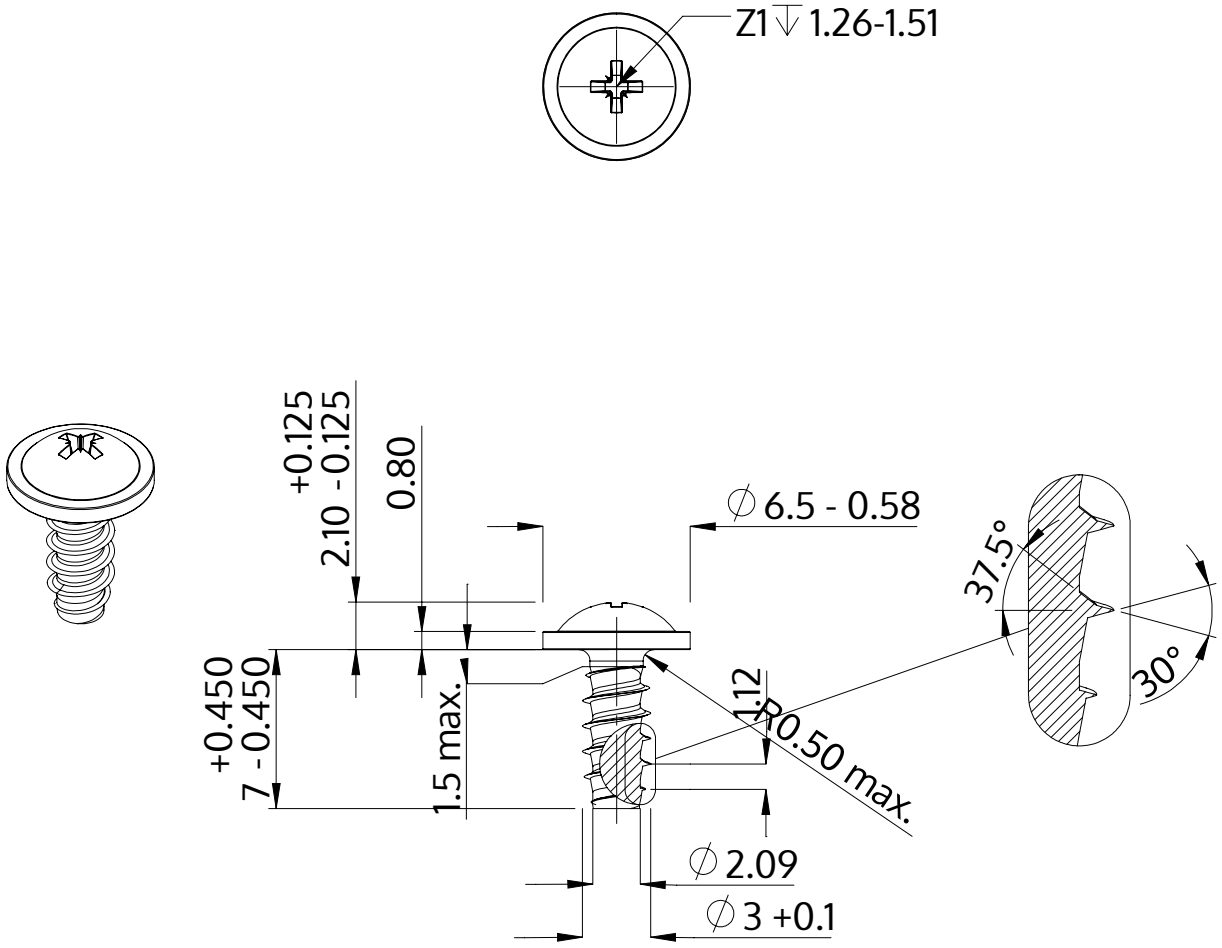

Descrição	STP21 3.0x7.0 - Z1
Material	aço, endurecido
Superfície	Zincado Niquelado Galvanizado, Passivado negro
Peso	0.514 kg / 1000 peças

SCREWERK	**STP210300070B**	
Desenho Métrico A4	Escala None:1	2024-04