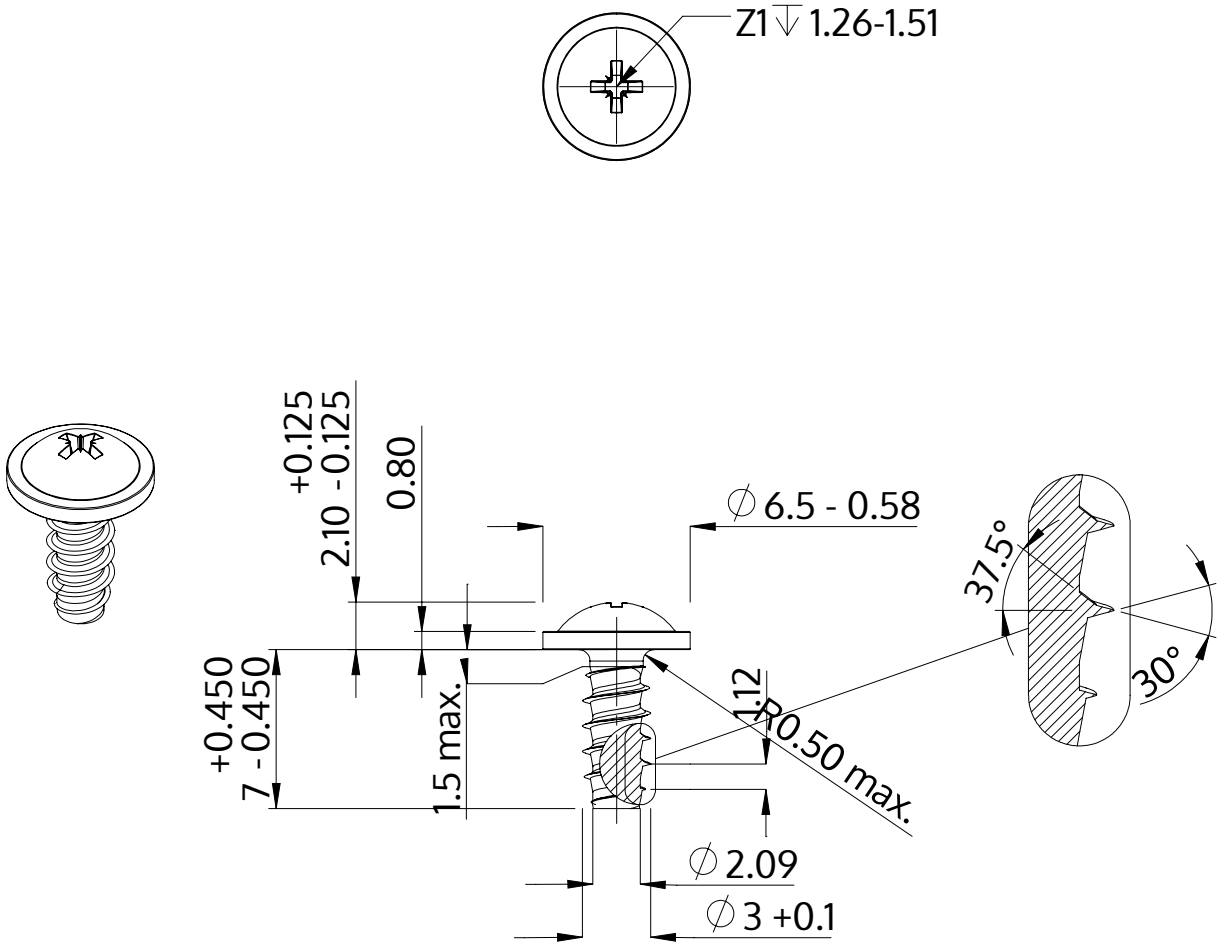

Beskrivelse	STP21 3.0x7.0 - Z1
Materiale	Stål, forædlet
Overflade	ZnNi sort-passiveret, tempret, forseglet
Vægt	0.514 kg / 1000 stykke

SCREWERK	**STP210300070B**	
Metrisk tegning A4	Skalering 3:1	2024-10