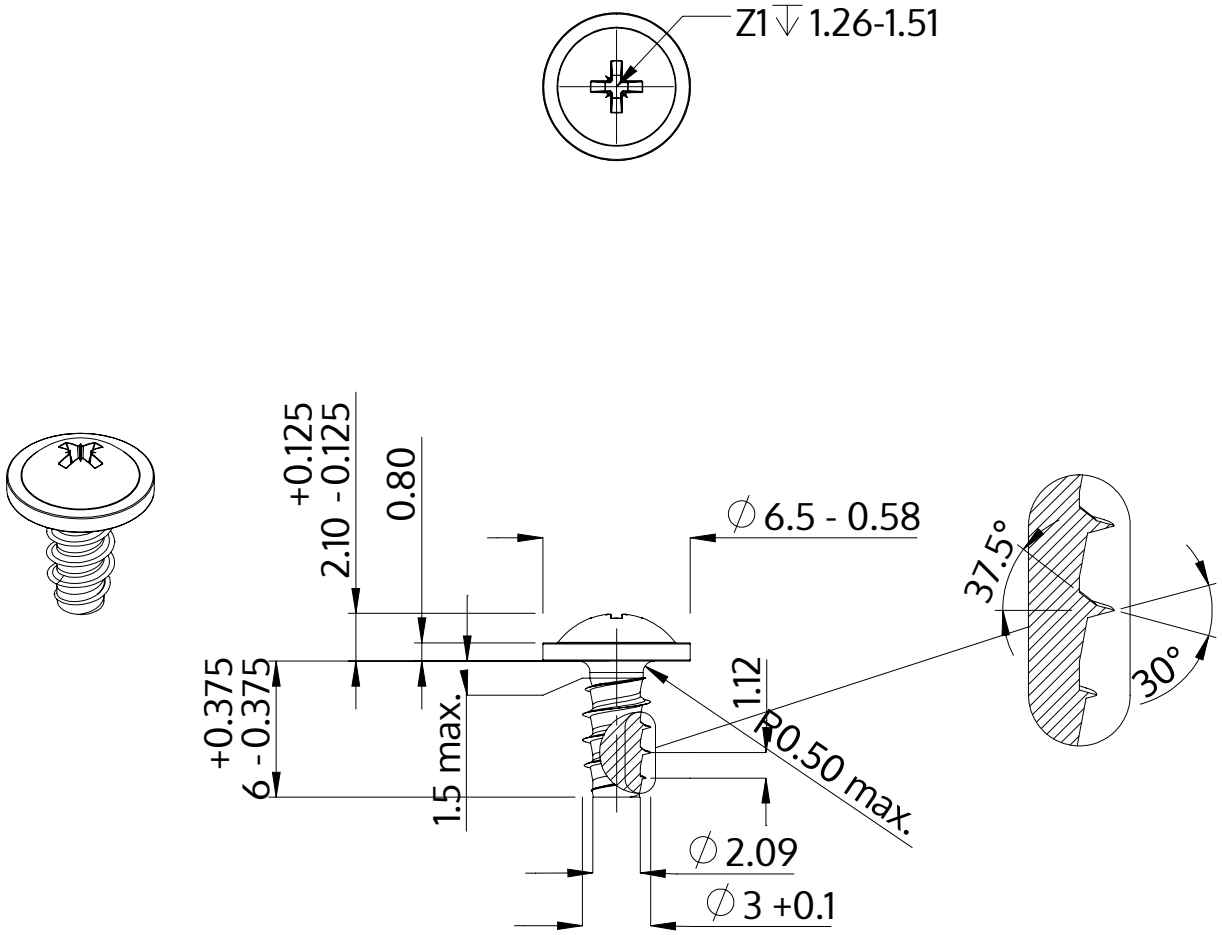

Descriere	STP21 3.0x6.0 - Z1
Material	oțel, călit
Exterior	zincat 5-7 µm, recopt, pasivat transparent/albastru
Greutate	0.480 kg / 1000 unități

SCREWERK	**STP210300060S**	
Desen metric A4	Scalarea None:1	2024-04