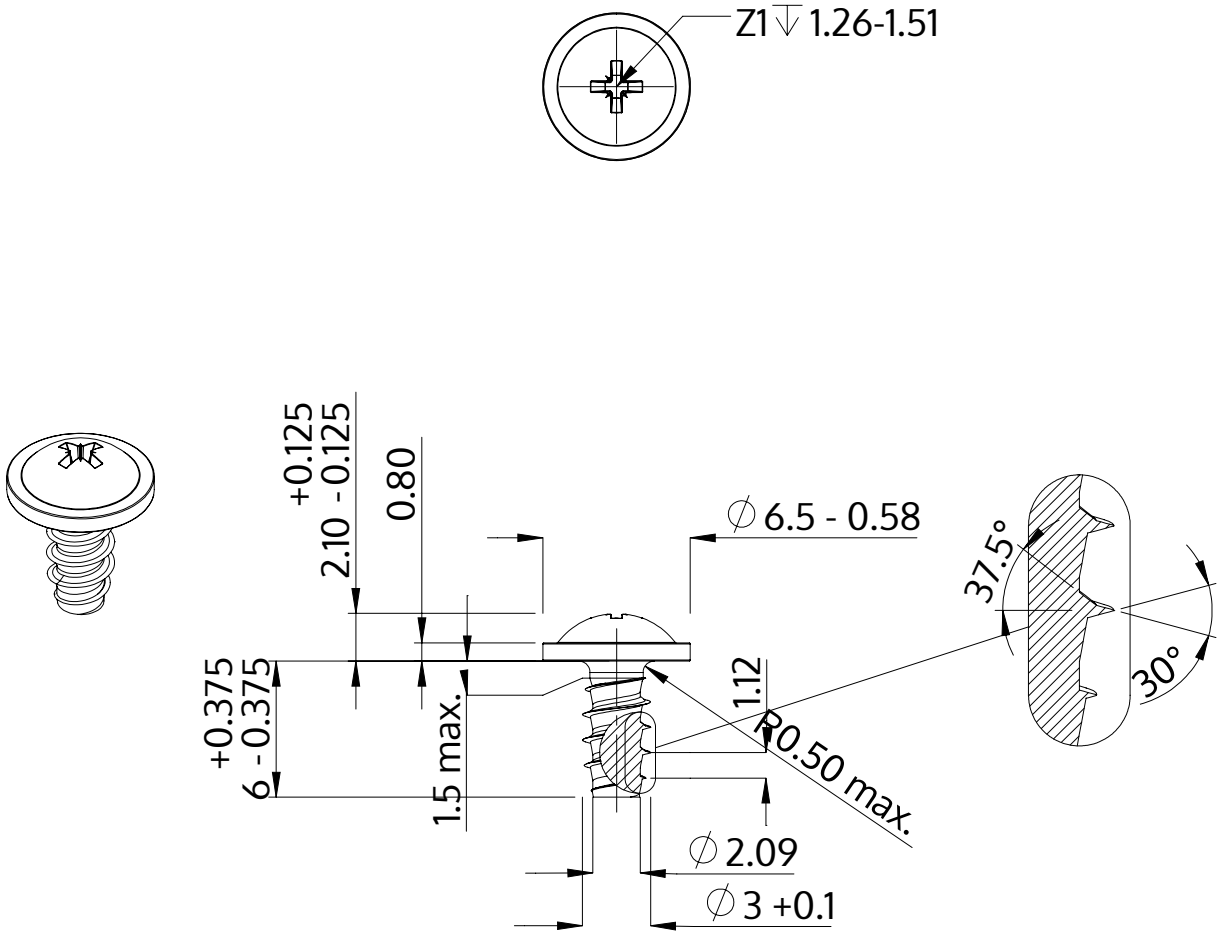

Описание	STP21 3.0x6.0 - Z1
Материал	неръждаема стомана A4
Повърхност	гланциран, полиран, пасиваран
Тегло	0.480 kg / 1000 Бройка

SCREWERK	**STP210300060C**	
Метричен дизайн A4	Мащаб None:1	2024-04