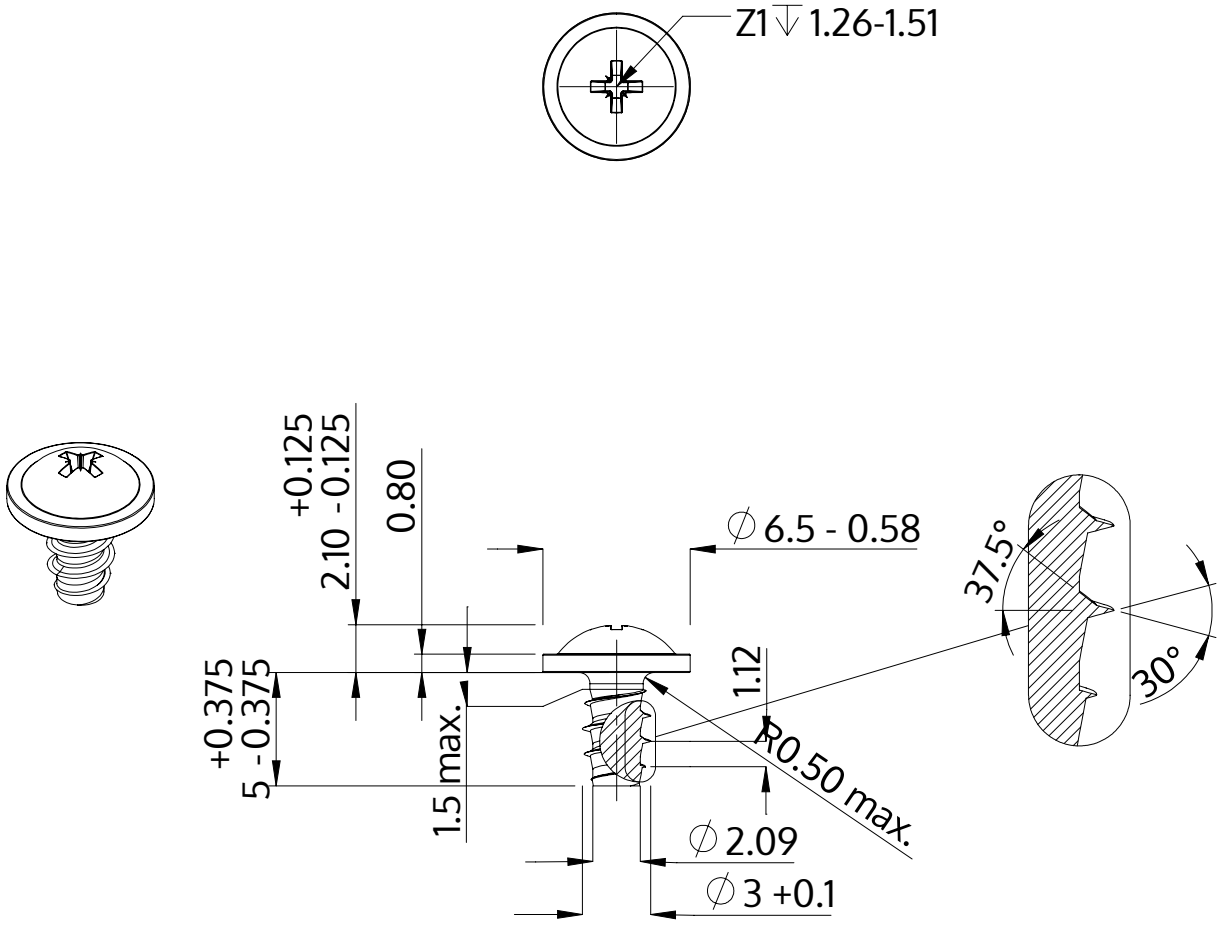

Beschreibung	STP21 3.0x5.0 - Z1
Werkstoff	Stahl, vergütet
Oberfläche	verzinkt 5-7 µm, getempert, blau / transparent passiviert
Gewicht	0.446 kg / 1000 Stück

SCREWERK	**STP210300050S**	
Metrische Zeichnung A4	Skalierung 3:1	2024-10