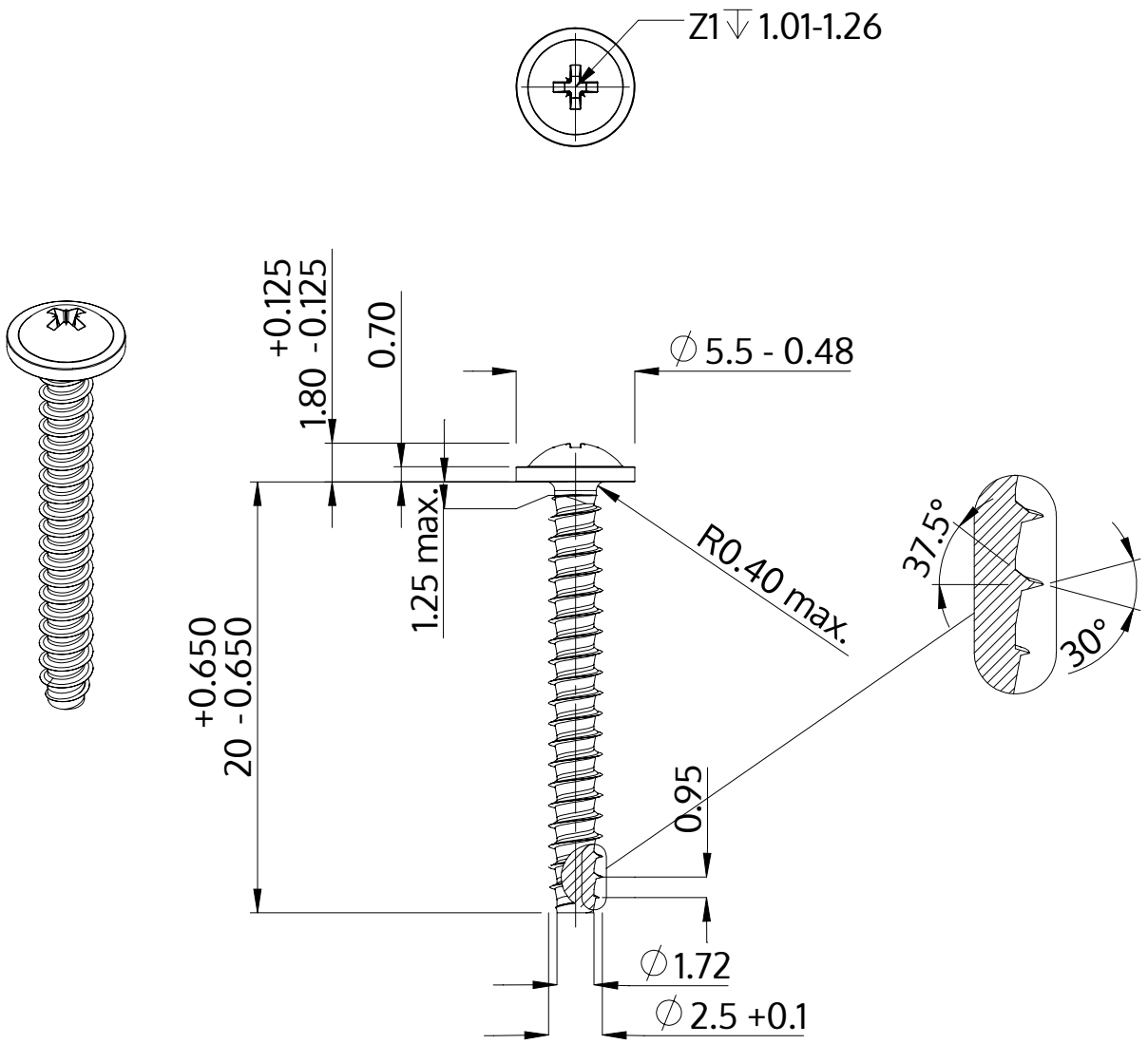

Descrizione	STP21 2.5x20.0 - Z1
Materiale	acciaio inossidabile A4
Superficie	bianco-decapato e passivato
Peso	0.653 kg / 1000 pezzi

SCREWERK	**STP210250200C**	
Disegno metrico A4	Scala 3:1	2024-10