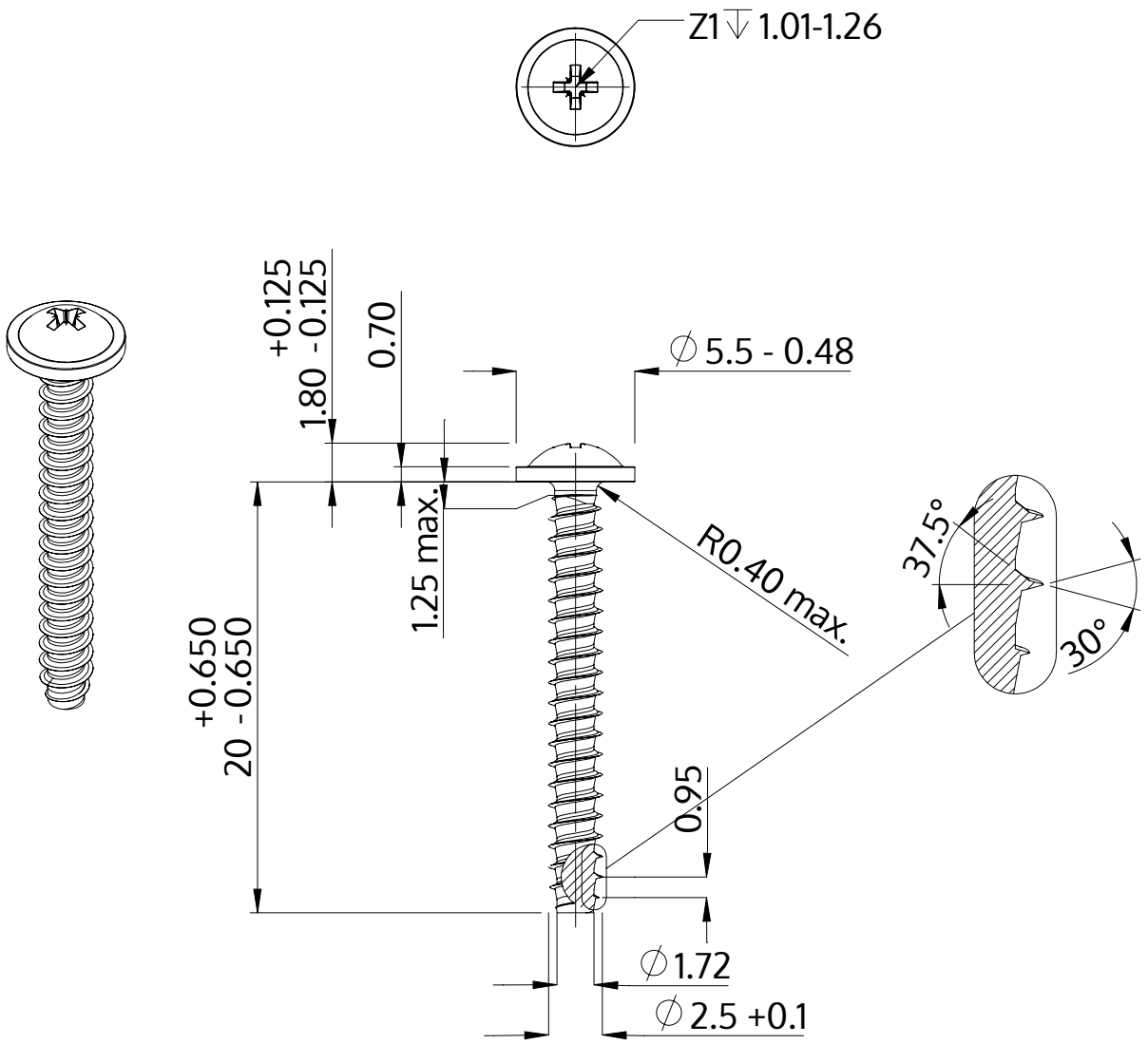

Descripción	STP21 2.5x20.0 - Z1
Material	Acero Inoxidable
Superficie	Laminado brillante, barnizado y pasivado
Peso	0.653 kg / 1000 Piezas

SCREWERK	**STP210250200C**	
Diseño métrico	Escalada 3:1	2024-10