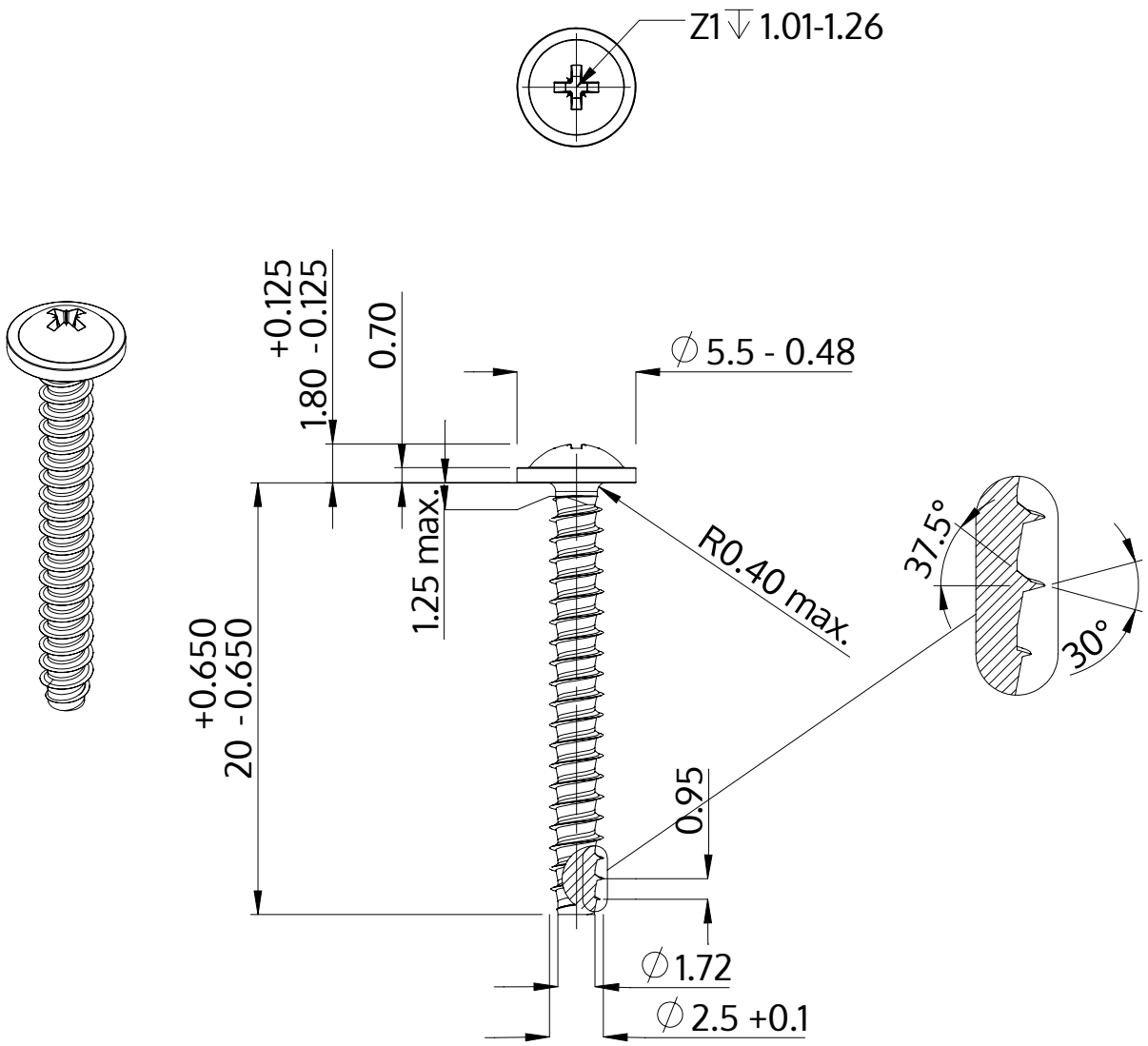

Beschreibung	STP21 2.5x20.0 - Z1
Werkstoff	Edelstahl A4
Oberfläche	blank, gebeizt und passiviert
Gewicht	0.653 kg / 1000 Stück

SCREWERK	**STP210250200C**	
Metrische Zeichnung A4	Skalierung 3:1	2024-10