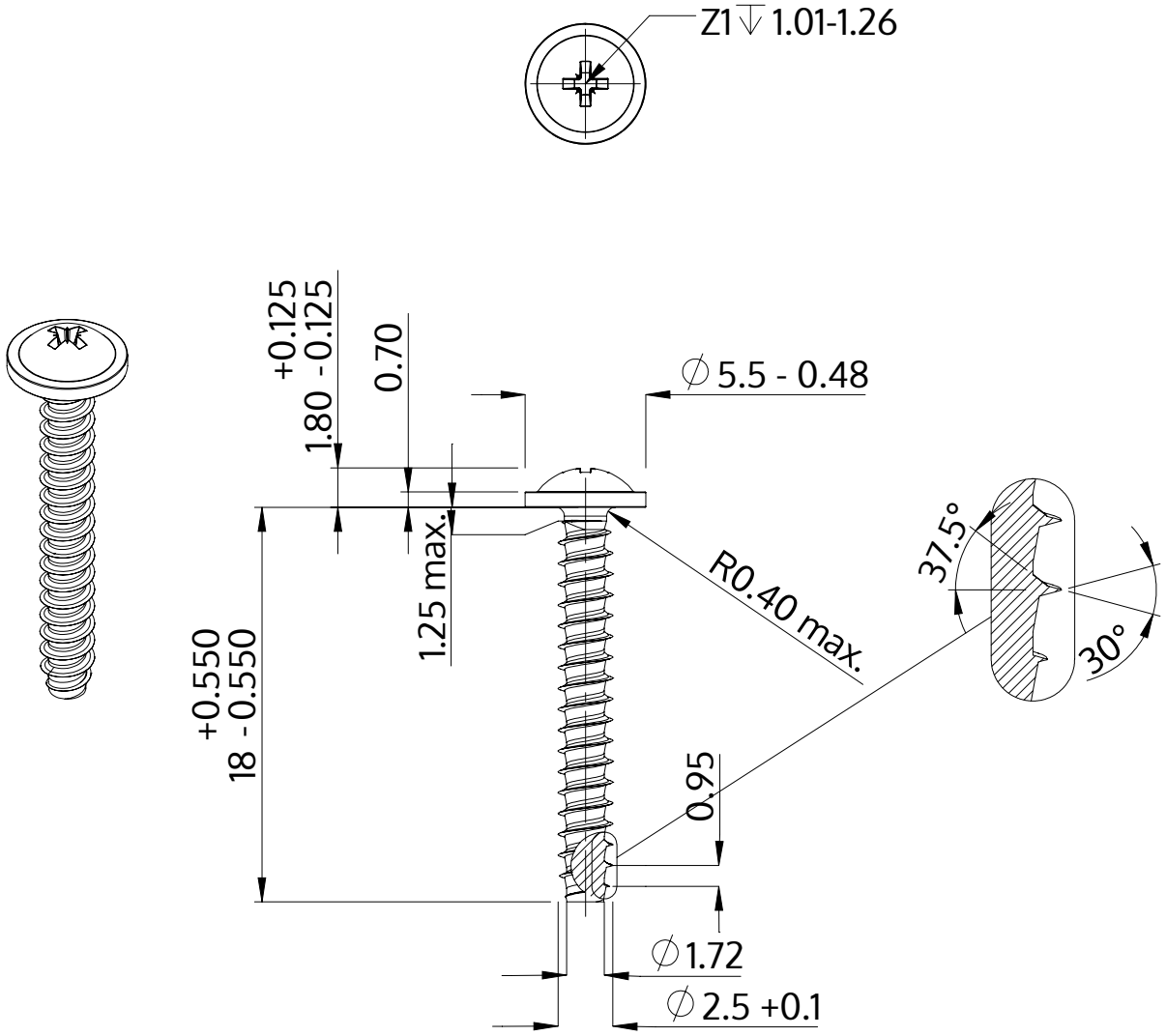

Açıklaması	STP21 2.5x18.0 - Z1
Malzeme	Çelik, sertleştirilmiş
Kaplama	galvanizli 5-7 µm, temperliö mavi / şeffaf pasifleştirilmiştir
Ağırlık	0.605 kg / 1000 Adet

SCREWERK	**STP210250180S**	
Metrik çizim A4	Ölçeklendirme 3:1	2024-10