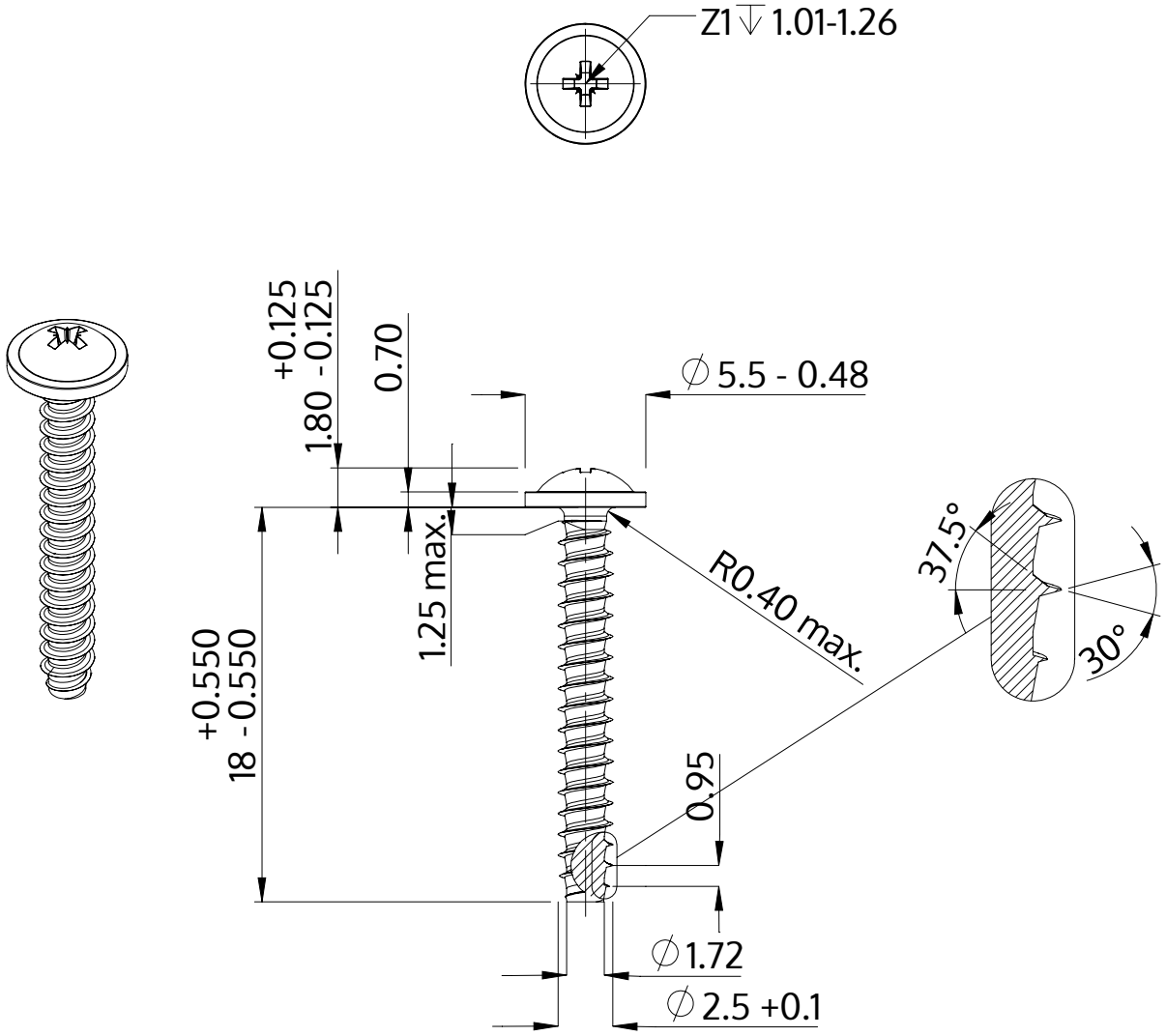

Описание	STP21 2.5x18.0 - Z1
Материал	сталь, упрочненная
Поверхность	ZnNi, черная пассивировка+отжиг+масло
Вес	0.605 kg / 1000 Штука

SCREWERK	**STP210250180B**	
Метрический чертеж A4	Шкала 3:1	2024-10