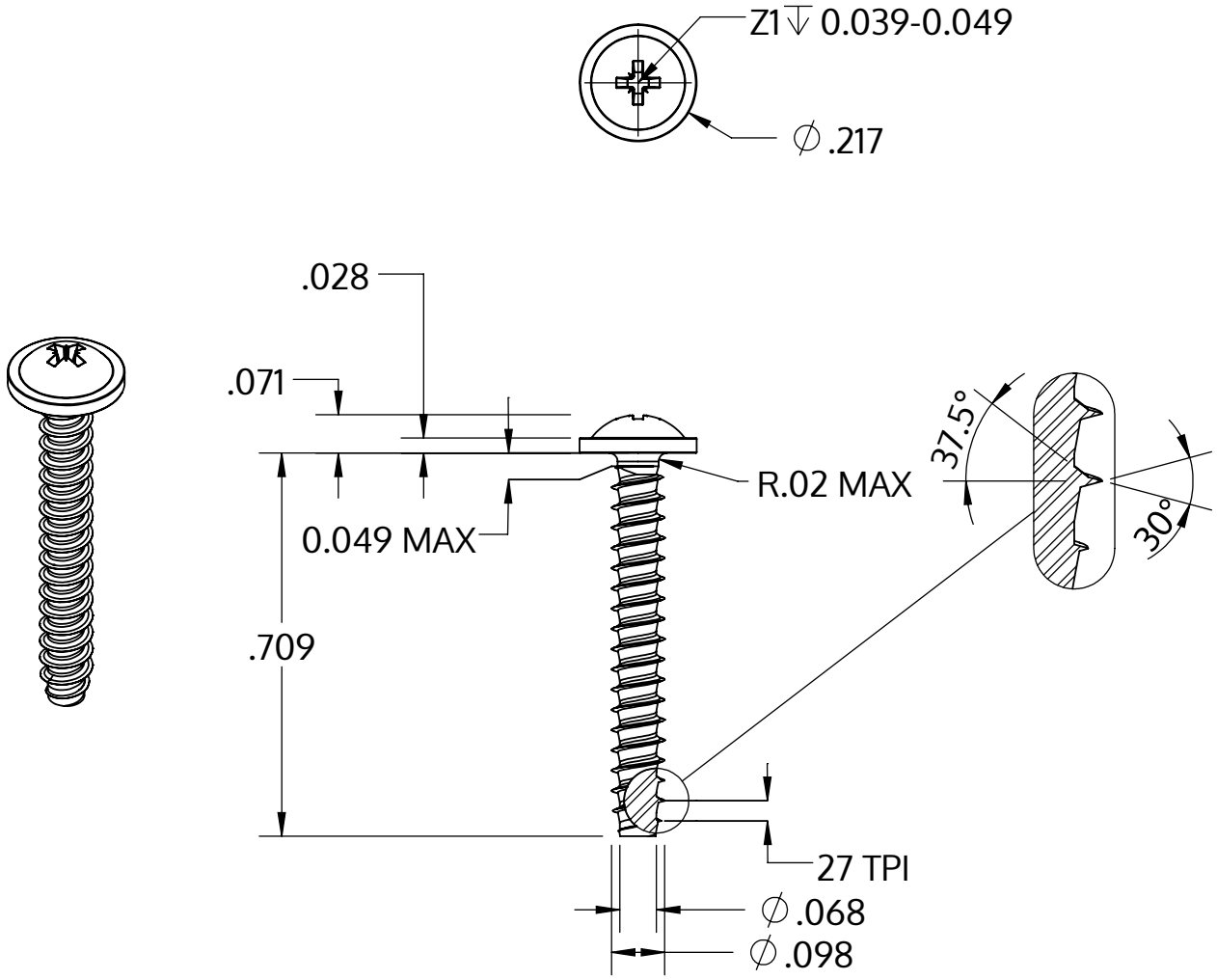

Metric size	M2.5 x 0.95 mm
US size (converted)	#3-27
	Tolerances [inch]
Length	+/- 0.021
Head diameter	+0 / -0.018
Head height	+/- 0.004
Thread diameter	+0.003 / -0

Beschreibung	STP21 2.5x18.0 - Z1
Werkstoff	Stahl, vergütet
Oberfläche	ZnNi min. 5µm, schwarz passiviert, getempert, versiegelt
Gewicht	0.605 kg / 1000 Stück

SCREWERK	**STP210250180B**	
Zoll Zeichnung Größe A	Skalierung 3:1	2024-10