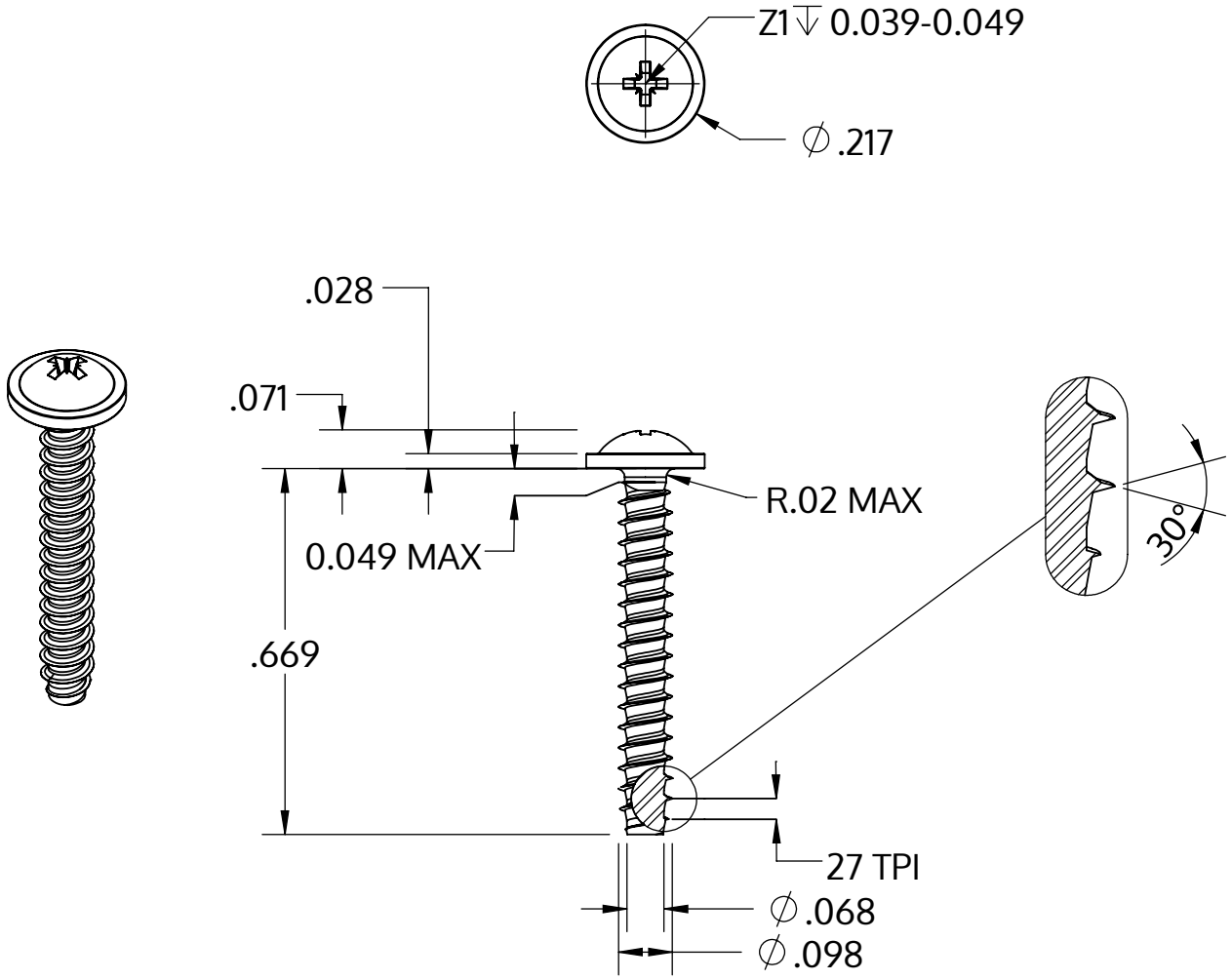

Metric size	M2.5 x 0.95 mm
US size (converted)	#3-27
	Tolerances [inch]
Length	+/- 0.021
Head diameter	+0 / -0.018
Head height	+/- 0.004
Thread diameter	+0.003 / -0

Descrição	STP21 2.5x17.0 - Z1
Material	inox A4
Superfície	Decapado e passivado
Peso	0.580 kg / 1000 peças

SCREWERK	**STP210250170C**	
_Zoll Zeichnung Größe A	Escala 3:1	2024-10