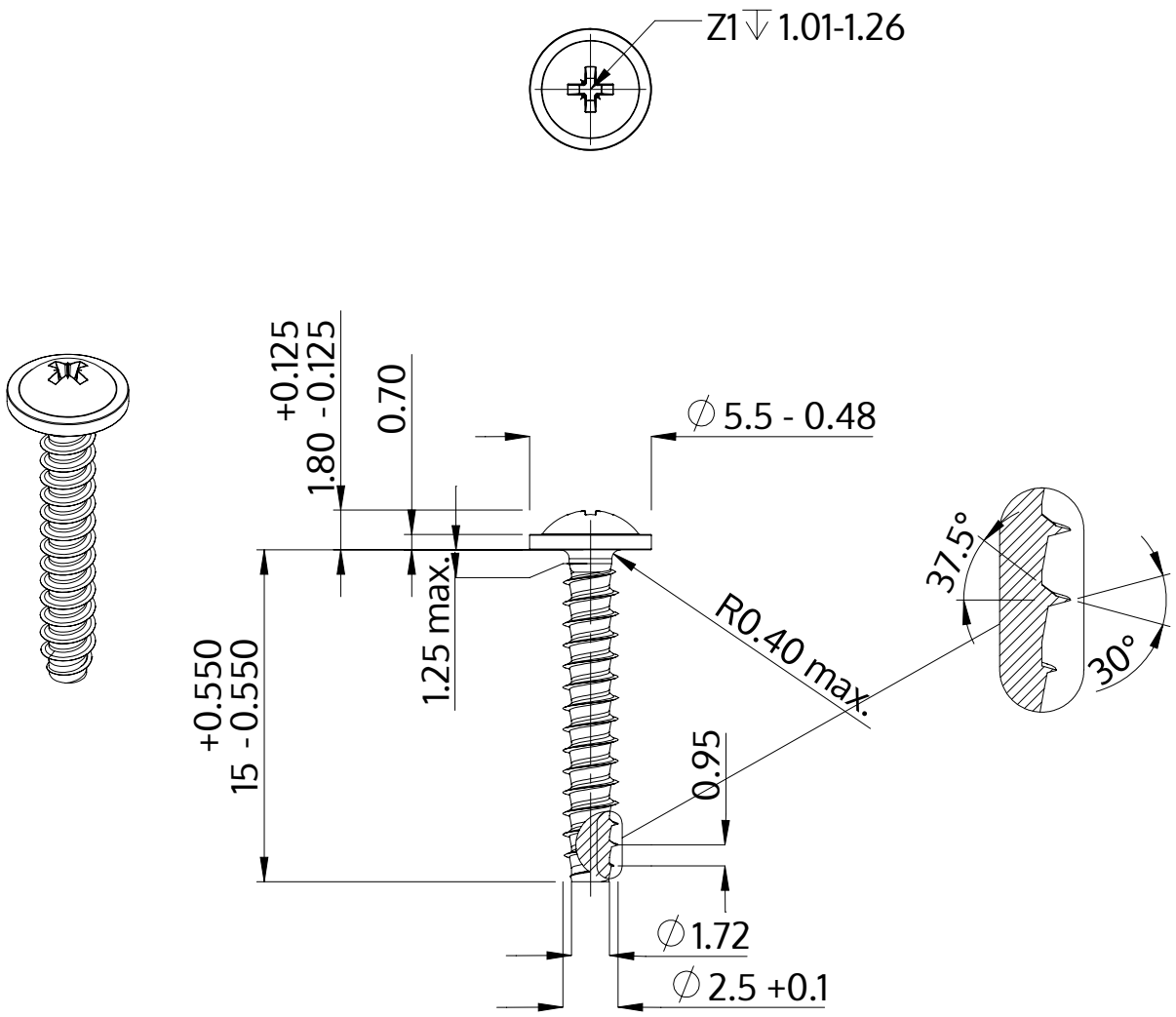

Descrizione	STP21 2.5x15.0 - Z1
Materiale	acciaio, temprato
Superficie	zincato 5-7 micron, ricotto, blu / trasparente passivato
Peso	0.532 kg / 1000 pezzi

SCREWERK	**STP210250150S**	
Disegno metrico A4	Scala 3:1	2024-10