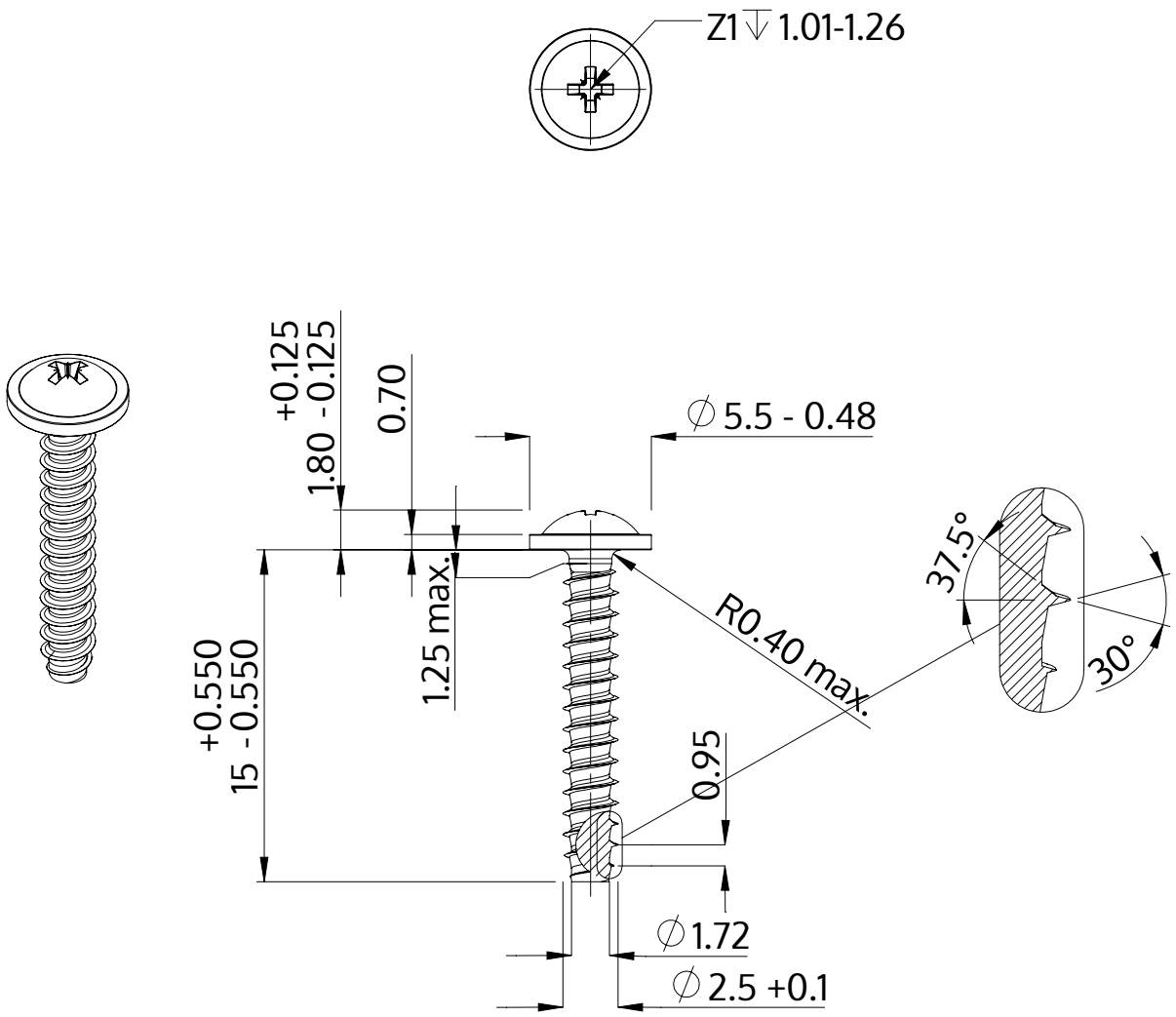

Descriere	STP21 2.5x15.0 - Z1
Material	oţel inoxidabil A2
Exterior	neacoperit, murat și pasivat
Greutate	0.532 kg / 1000 unități

SCREWERK	**STP210250150E**	
Desen metric A4	Scalarea None:1	2024-04